Schöck
Innovative Baulösungen

Preisliste

Gültig ab 01. April

2016

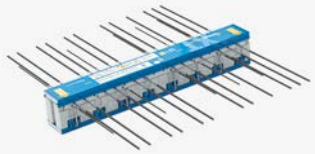

Schöck Isokorb® XT
mit Dämmkörperdicke d = 120 mm

Seite 7

Isokorb® XT 120 mm

Schöck Isokorb®
mit Dämmkörperdicke d = 80 mm

Seite 19

Isokorb® 80 mm

Schöck Isokorb®
für den Stahlbau

Seite 30

Isokorb® KST

Schöck Isokorb® R

Seite 32

Isokorb® R

Schöck Novomur®

Seite 37

Novomur®

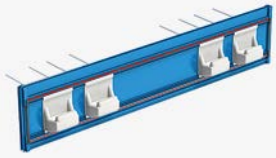

Schöck Tronsole®

Seite 38

Tronsole®

Schöck Dorn
SLD + ESD

Seite 47

Dorn

Schöck Bole®

Seite 55

Bole®

Schöck ComBAR®

Seite 57

ComBAR®

Schöck ComBAR® Thermoanker

Seite 59

Thermoanker

Schöck Abschalelemente (ASE)

Seite 61

ASE

AGB

Seite 63

AGB

Serviceleistungen

Planen und bemessen – wir helfen Ihnen

- Telefon-Hotline für technische Beratung
- Ausarbeitung von Lösungsvorschlägen bei statischen, konstruktiven und bauphysikalischen Fragestellungen
- Planungshilfen wie CAD-Dateien, Produktdokumentationen, Bemessungsprogramme, bauphysikalische Kennwerte
- Beratung vor Ort durch Schöck Produktingenieure

Für einen reibungslosen Ablauf

- Persönliche Betreuung vor Ort zur Auftragsabwicklung und Baustellenbetreuung
- Zentrale, zeitnahe Auftragsabwicklung durch den Schöck Vertrieb Innendienst
- Logistik-Service für fristgerechte Lieferungen

Immer auf dem neuesten Stand – Schöck Planungsunterlagen

- Planungsordner mit allen aktuellen Produktdokumentationen
- Online-Planungshilfen im Internet zum Download
- Internet: www.schoeck.at/download

Seminare und Symposien – so halten wir Sie fit

- Schulungen zu Schöck-Produkten und Bereitstellung von Produktmustern und Verkaufsunterlagen
- Fachseminare und Symposien vor Ort

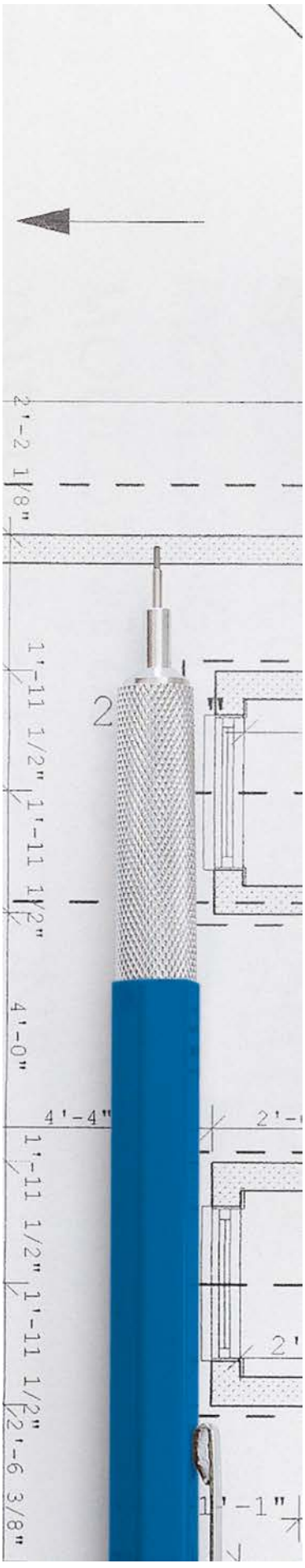

Ansprechpartner

Ihre Ansprechpartner

Franz Schantl
Außendienst für Steiermark, Kärnten, Burgenland
Telefon: 0664 3808676

Martin Steinbacher
Außendienst für Salzburg, Tirol, Vorarlberg
Telefon: 0664 8490141

Hartmut Neugschwandtner
Außendienst für Oberösterreich, Niederösterreich (Wald- & Mostviertel)
Telefon: 0664 1054555

Martin Hörmandinger
Außendienst für Wien, Niederösterreich (Wein- & Industrieviertel)
Telefon: 0664 5432559

Marketing - für technische Unterlagen, Prospekte und Preislisten

Tel.: 01 7865760
Fax: 01 7865760-20
E-Mail: office@schoeck.at

Internet

Produktinformationen, Ausschreibungstexte, CAD-Dateien und Bemessungsprogramme
www.schoeck.at

Wichtige Information für Bestellungen

Bestellungen und Abrufe erfolgen vom Auftraggeber in Form von detaillierten Stücklisten, aus welchen Mengen und genaue Typen ersichtlich sind. Bei zusätzlichem Abklärungsbedarf wird ein Unkostenbeitrag von 9 % der Bestellsumme in Rechnung gestellt.

Preise

Die Preise verstehen sich ohne der gesetzlichen Mehrwertsteuer.

Die Lieferzeiten

Jedes Produkt ist mit einer Lieferzeit gekennzeichnet:
Lieferzeit A: kurzfristig ab Werk
Lieferzeit B: ca. 4-7 Werktage
Lieferzeit C: ca. 8-10 Werktage
Lieferzeit D: auf Anfrage

Frachtkosten (gültig für Lieferungen in Österreich)

- Ab einem Nettowarenwert von € 1.650,- pro Entladestelle liefern wir frachtfrei.
- Für Lieferungen unter einem Nettowarenwert von € 1.650,- pro Entladestelle berechnen wir generell einen Frachtzuschlag von € 105,-.
- Abholung ab Lager Pucking: Die Ware bleibt bis 2 Werktage nach dem vereinbarten Termin zur Abholung bereitgestellt. Danach wird die Ware ohne weitere Verständigung kostenpflichtig zum Lagerplatz des Kunden geliefert.

Mindermengenzuschlag (gültig für Lieferungen in Österreich)
Unter einem Nettowarenwert von € 600,- wird ein Mindermengenzuschlag von € 80,- verrechnet.

Expresszuschlag für Sonderelemente: 25 % Zuschlag auf Nettowarenwert

Retourware
- Bei Rücklieferung unter € 700,- Nettowarenwert wird eine Pauschale von € 300,- inkl. Fracht als Manipulationsgebühr in Abzug gebracht.
- Bei Rücklieferungen über € 700,- Nettowarenwert wird eine Manipulationsgebühr von 35 % vom Nettowarenwert zuzüglich Retourfracht in Abzug gebracht.
- Bei Sonderanfertigungen ist generell keine Retournierung möglich.

Schöck Isokorb® XT d = 120 mm

Anwendung	Fertigungsart		Schöck Isokorb® Typ	
	Baustelle	Fertigteilwerk		Seite
Frei auskragende Balkone	Ortbetonbalkone	Vollfertigteilbalkone und Elementbalkone	**KXT**	9
Frei auskragende Balkone in Elementbauweise		Elementbalkone	**KFXT**	10
Frei auskragende Balkone mit Höhenversatz nach unten	Ortbetonbalkone	Vollfertigteilbalkone	**KXT-HV**	11
Frei auskragende Balkone mit Höhenversatz nach oben	Ortbetonbalkone	Vollfertigteilbalkone	**KXT-BH**	12
Frei auskragende Balkone mit Wandanschluss nach oben	Ortbetonbalkone	Vollfertigteilbalkone	**KXT-WO**	13
Frei auskragende Balkone mit Wandanschluss nach unten	Ortbetonbalkone	Vollfertigteilbalkone	**KXT-WU**	13
Gestützte Balkone	Ortbetonbalkone	Vollfertigteilbalkone und Elementbalkone	**QXT**	14
Gestützte Balkone bei positiver und negativer Querkraft	Ortbetonbalkone	Vollfertigteilbalkone und Elementbalkone	**QXT+QXT**	14
Gestützte Balkone mit punktuellen Lastspitzen	Ortbetonbalkone	Vollfertigteilbalkone und Elementbalkone	**QPXT**	15
Gestützte Balkone bei positiver und negativer Querkraft mit punktuellen Lastspitzen	Ortbetonbalkone	Vollfertigteilbalkone und Elementbalkone	**QPXT+QPXT**	15
Durchlaufende Decken mit Biegemomenten und Querkräften	Ortbetonbalkone	Vollfertigteilbalkone und Elementbalkone	**DXT**	16
Brüstungen und Attiken	Ortbeton	Vollfertigteil	**ABXT**	17

Schöck Isokorb® XT d = 120 mm

Als Erfinder und Innovator für Lösungen im Bereich von Wärmebrücken bei auskragenden Bauteilen definiert Schöck den Stand der Technik immer wieder neu. Der Schöck Isokorb® XT in Dämmung 120mm ist dafür das beste Beispiel: Mit dem HTE-Drucklager ist das tragende Wärmedämmelement statisch und bauphysikalisch optimiert worden.
Die große Typenvielfalt bietet Gestaltungsfreiheit für eine moderne Architektur.

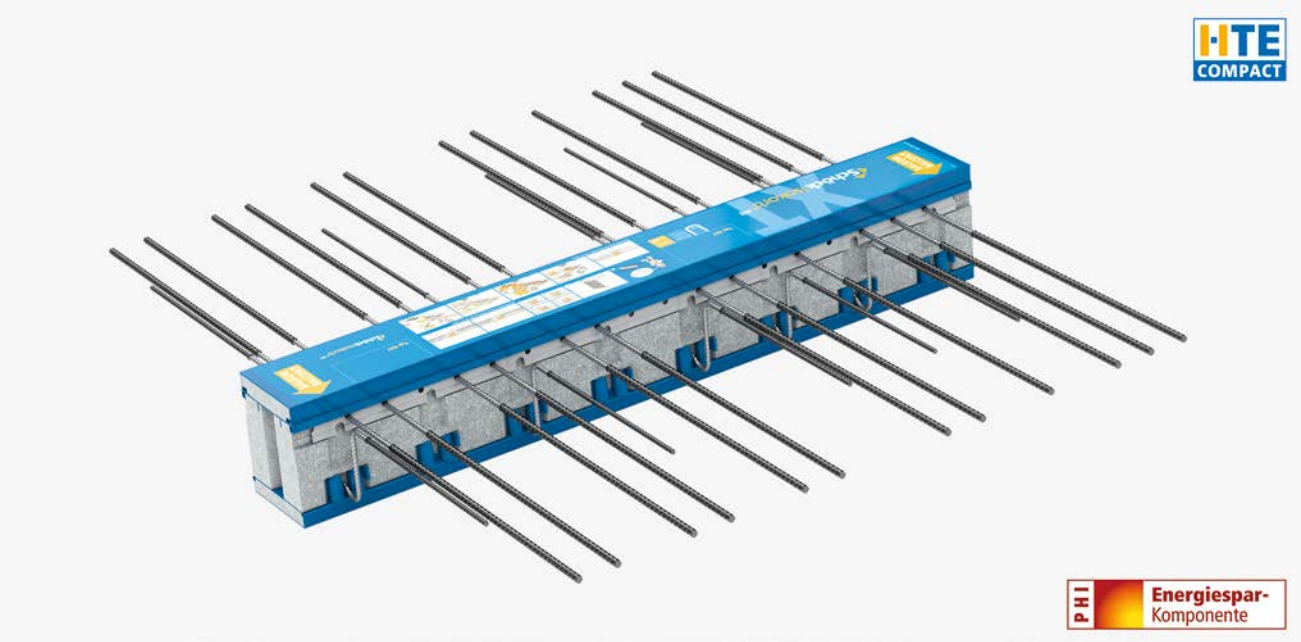

Zertifiziert vom Passivhaus Institut*

Optimal gerüstet für steigende Wärmeschutzanforderungen: Mit dem Schöck Isokorb® Typ KXT sorgen Sie bei frei auskragenden Stahlbetonbalkonen für eine effiziente Wärme- und Trittschalldämmung. Der Schöck Isokorb® Typ KXT ist so effektiv, dass sogar Passivhäuser mit frei auskragenden Balkonen realisiert werden können.
* Passivhaus Institut, Darmstadt, www.passiv.de

Angepasste Dämmkörperdicke

Die Dämmkörperdicke des Schöck Isokorb® beträgt 120 mm. Dadurch ermöglicht der Schöck Isokorb® XT auch bei steigender Dicke der Fassadendämmung eine gleichmäßig durchgehende Wärmedämmschicht.

Nutzen Sie die große Typenvielfalt unseres kompletten XT Produktprogramms

Ob frei auskragende oder gestützte Balkone, Loggien oder Laubengänge, Attiken, Brüstungen oder Balkone in Elementbauweise, Balkone mit Höhenversatz oder mit durchlaufender Decke: Das vielfältige Schöck Isokorb® XT Produktprogramm bietet Ihnen für jede Anforderung die passende Wärmedämmlösung.

Schöck Isokorb® Typ KXT

Tragendes Wärmedämmelement für frei auskragende Balkone. Das Element überträgt Biegemomente und Querkräfte.

Anwendung: Frei auskragende Balkone Fertigung: Baustelle/Fertigteilwerk - Dämmstoffdicke: 120 mm				Preise in Euro	
Schöck Isokorb® Grundtyp	Länge L in mm	Elementhöhe H in mm	Lieferzeit	Preis/Stück	Preis/Stück mit R120 Brandschutz
KXT10-CV35-V6	1000	160-250	B	**137,30**	**169,00**
KXT10-CV35-V8	1000	160-250	B	**173,00**	**204,70**
KXT20-CV35-V6	1000	160-250	B	**186,90**	**218,60**
KXT20-CV35-V8	1000	160-250	B	**222,60**	**254,30**
KXT30-CV35-V6	1000	160-250	B	**224,40**	**256,10**
KXT30-CV35-V8	1000	160-250	B	**260,10**	**291,80**
KXT30-CV35-VV	1000	160-250	B	**283,50**	**315,20**
KXT40-CV35-V6	1000	160-250	B	**248,90**	**280,60**
KXT40-CV35-V8	1000	160-250	B	**284,60**	**316,30**
KXT40-CV35-VV	1000	160-250	B	**308,00**	**339,70**
KXT50-CV35-V6	1000	160-250	B	**319,80**	**351,50**
KXT50-CV35-V8	1000	160-250	B	**355,50**	**387,20**
KXT50-CV35-VV	1000	160-250	B	**378,90**	**410,60**
KXT60-CV35-V8	1000	160-250	B	**393,40**	**425,10**
KXT60-CV35-V10	1000	160-250	B	**404,70**	**436,40**
KXT60-CV35-VV	1000	160-250	B	**416,80**	**448,50**
KXT70-CV35-V8	1000	160-250	B	**428,30**	**460,00**
KXT70-CV35-V10	1000	160-250	B	**439,60**	**471,30**
KXT80-CV35-V8	1000	160-250	B	**475,30**	**507,00**
KXT80-CV35-V10	1000	160-250	B	**486,60**	**518,30**
KXT90-CV35-V8	1000	160-250	B	**516,20**	**547,90**
KXT90-CV35-V10	1000	160-250	B	**527,50**	**559,20**
KXT100-CV35-V8	1000	160-250	B	**561,50**	**593,20**
KXT100-CV35-V10	1000	160-250	B	**572,80**	**604,50**

Schöck Isokorb® Typ KXT

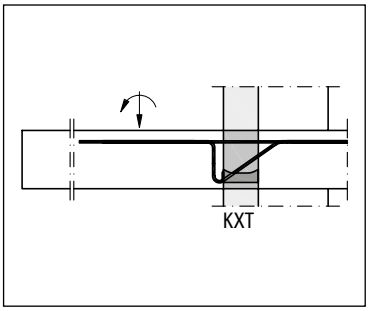

Hinweis:

Zusätzliche Varianten mit Betondeckung CV50 (H ≥ 180 mm) mit Lieferzeit B ohne Aufpreis lieferbar

Schöck Isokorb® Typ KFXT

Produktgruppe 39

Tragendes Wärmedämmelement für frei auskragende Balkone. Das Element überträgt Biegemomente und Querkräfte. Die 2-teilige Ausführung wurde für die speziellen Anforderungen von Fertigteilwerken entwickelt. Für einen schnellen Einbau und den einfachen Transport der Fertigteile zur Baustelle.

Schöck Isokorb® Typ KFXT

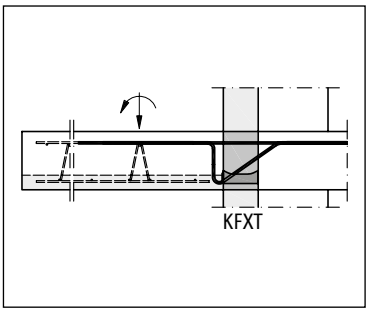

Anwendung: Frei auskragende Balkone Fertigung: Elementbalkone - Dämmstoffdicke: 120 mm				Preise in Euro	
Schöck Isokorb® Grundtyp	Länge L in mm	Elementhöhe H in mm	Lieferzeit	Preis/Stück	Preis/Stück mit R120 Brandschutz
KFXT20-CV35-V6	1000	160-250	B	**186,90**	**218,60**
KFXT20-CV35-V8	1000	160-250	B	**222,60**	**254,30**
KFXT30-CV35-V6	1000	160-250	B	**224,40**	**256,10**
KFXT30-CV35-V8	1000	160-250	B	**260,10**	**291,80**
KFXT40-CV35-V6	1000	160-250	B	**248,90**	**280,60**
KFXT40-CV35-V8	1000	160-250	B	**284,60**	**316,30**
KFXT50-CV35-V6	1000	160-250	B	**319,80**	**351,50**
KFXT50-CV35-V8	1000	160-250	B	**355,50**	**387,20**
KFXT70-CV35-V8	1000	160-250	B	**428,30**	**460,00**
KFXT70-CV35-V10	1000	160-250	B	**439,60**	**471,30**

Hinweis:

Zusätzliche Varianten mit Betondeckung CV50 (H ≥ 180 mm) mit Lieferzeit B ohne Aufpreis lieferbar

Bitte beachten:

Für eine eindeutige Zuordnung der Ober- und Unterteile und für die einfache Unterscheidung der jeweiligen Typen wird jedem Grundtyp eine Farbe zugeordnet (Ober- und Unterteil):
Schöck Isokorb® Typ KFXT20 grün
Schöck Isokorb® Typ KFXT30 blau
Schöck Isokorb® Typ KFXT40 rot
Schöck Isokorb® Typ KFXT50 weiß
Schöck Isokorb® Typ KFXT70 orange

Schöck Isokorb® Typ KXT-HV

Tragendes Wärmedämmelement für frei auskragende Balkone mit Höhenversatz zur innenliegenden Geschossdecke. Das Element überträgt Biegemomente und Querkräfte. HV = Balkon liegt tiefer als die Geschossdecke.

Anwendung: Höhenversatz Fertigung: Baustelle/Fertigteilwerk - Dämmstoffdicke: 120 mm				Preise in Euro	
Schöck Isokorb® Grundtyp	Länge L in mm	Elementhöhe H in mm	Lieferzeit	Preis/Stück	Preis/Stück mit R120 Brandschutz
KXT20-HV10-CV35-V6	1000	160-250	C	**254,20**	**285,90**
KXT20-HV15-CV35-V6	1000	160-250	C	**254,20**	**285,90**
KXT20-HV20-CV35-V6	1000	160-250	C	**254,20**	**285,90**
KXT30-HV10-CV35-V6	1000	160-250	C	**307,70**	**339,40**
KXT30-HV15-CV35-V6	1000	160-250	C	**307,70**	**339,40**
KXT30-HV20-CV35-V6	1000	160-250	C	**307,70**	**339,40**
KXT50-HV10-CV35-V6	1000	160-250	C	**402,80**	**434,50**
KXT50-HV15-CV35-V6	1000	160-250	C	**402,80**	**434,50**
KXT50-HV20-CV35-V6	1000	160-250	C	**402,80**	**434,50**
KXT60-HV10-CV35-V6	1000	160-250	C	**482,70**	**514,40**
KXT60-HV15-CV35-V6	1000	160-250	C	**482,70**	**514,40**
KXT60-HV20-CV35-V6	1000	160-250	C	**482,70**	**514,40**
KXT60-HV10-CV35-V8	1000	160-250	C	**518,40**	**550,10**
KXT60-HV15-CV35-V8	1000	160-250	C	**518,40**	**550,10**
KXT60-HV20-CV35-V8	1000	160-250	C	**518,40**	**550,10**

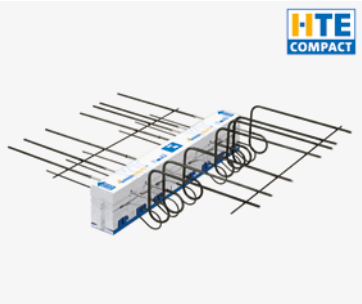

Schöck Isokorb® Typ KXT-HV

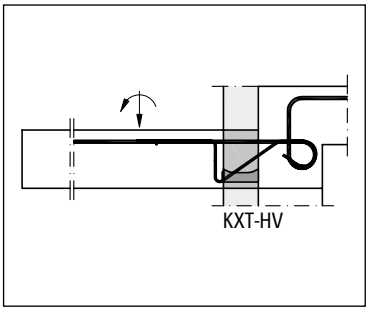

Hinweis:

- HV10 = 100 mm Höhenversatz, HV15 = 150 mm Höhenversatz, HV20 = 200 mm Höhenversatz
- Zusätzliche Varianten mit Betondeckung CV50 (H ≥ 180 mm) mit Lieferzeit C ohne Aufpreis lieferbar
- Lösungen für hier nicht dargestellte Traglaststufen und Bauteilgeometrien können, sofern statisch und konstruktiv umsetzbar, auch als Sonderkonstruktionen hergestellt werden. Preise hierfür auf Anfrage.

Schöck Isokorb® Typ KXT-BH

Tragendes Wärmedämmelement für frei auskragende Balkone mit Höhenversatz zur innenliegenden Geschossdecke. Das Element überträgt Biegemomente und Querkräfte.
BH = Balkon liegt höher als die Geschossdecke.

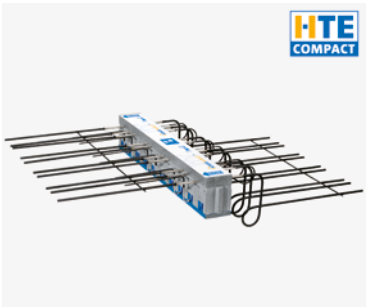

Schöck Isokorb® Typ KXT-BH

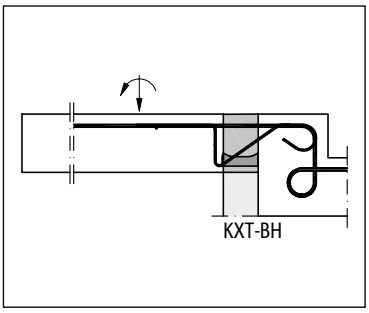

Anwendung: Höhenversatz Fertigung: Baustelle/Fertigteilwerk - Dämmstoffdicke: 120 mm				Preise in Euro	
Schöck Isokorb® Grundtyp	Länge L in mm	Elementhöhe H in mm	Lieferzeit	Preis/Stück	Preis/Stück mit R120 Brandschutz
KXT20-BH10-CV35-V6	1000	160-250	C	**254,20**	**285,90**
KXT20-BH15-CV35-V6	1000	160-250	C	**254,20**	**285,90**
KXT20-BH20-CV35-V6	1000	160-250	C	**254,20**	**285,90**
KXT30-BH10-CV35-V6	1000	160-250	C	**307,70**	**339,40**
KXT30-BH15-CV35-V6	1000	160-250	C	**307,70**	**339,40**
KXT30-BH20-CV35-V6	1000	160-250	C	**307,70**	**339,40**
KXT50-BH10-CV35-V6	1000	160-250	C	**402,80**	**434,50**
KXT50-BH15-CV35-V6	1000	160-250	C	**402,80**	**434,50**
KXT50-BH20-CV35-V6	1000	160-250	C	**402,80**	**434,50**
KXT60-BH10-CV35-V6	1000	160-250	C	**482,70**	**514,40**
KXT60-BH15-CV35-V6	1000	160-250	C	**482,70**	**514,40**
KXT60-BH20-CV35-V6	1000	160-250	C	**482,70**	**514,40**
KXT60-BH10-CV35-V8	1000	160-250	C	**518,40**	**550,10**
KXT60-BH15-CV35-V8	1000	160-250	C	**518,40**	**550,10**
KXT60-BH20-CV35-V8	1000	160-250	C	**518,40**	**550,10**

Hinweis:

- BH10 = 100 mm Höhenversatz, BH15 = 150 mm Höhenversatz, BH20 = 200 mm Höhenversatz
- Zusätzliche Varianten mit Betondeckung CV50 (H ≥ 180 mm) mit Lieferzeit C ohne Aufpreis lieferbar
- Lösungen für hier nicht dargestellte Traglaststufen und Bauteilgeometrien können, sofern statisch und konstruktiv umsetzbar, auch als Sonderkonstruktionen hergestellt werden. Preise hierfür auf Anfrage.

Schöck Isokorb® Typ KXT-WO

Produktgruppe 39

Tragendes Wärmedämmelement für frei auskragende Balkone mit Anschluss an Stahlbetonwände. Das Element überträgt Biegemomente und Querkräfte. Die Bewehrung wird in der Wand nach oben (WO) verankert.

Anwendung: Wandanschluss Fertigung: Baustelle/Fertigteilwerk - Dämmstoffdicke: 120 mm				Preise in Euro	
Schöck Isokorb® Grundtyp	Länge L in mm	Elementhöhe H in mm	Lieferzeit	Preis/Stück	Preis/Stück mit R120 Brandschutz
KXT20-WO-CV35-V6	1000	160-250	C	**254,20**	**285,90**
KXT30-WO-CV35-V6	1000	160-250	C	**307,70**	**339,40**
KXT50-WO-CV35-V6	1000	160-250	C	**402,80**	**434,50**
KXT60-WO-CV35-V6	1000	160-250	C	**482,70**	**514,40**
KXT60-WO-CV35-V8	1000	160-250	C	**518,40**	**550,10**

Hinweis:

- Zusätzliche Varianten mit Betondeckung CV50 (H ≥ 180 mm) mit Lieferzeit C ohne Aufpreis lieferbar
- Lösungen für hier nicht dargestellte Traglaststufen und Bauteilgeometrien können, sofern statisch und konstruktiv umsetzbar, auch als Sonderkonstruktionen hergestellt werden. Preise hierfür auf Anfrage.

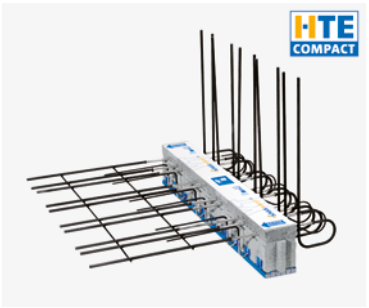

Schöck Isokorb® Typ KXT-WO

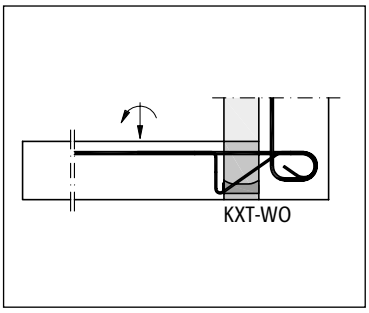

Schöck Isokorb® Typ KXT-WU

Produktgruppe 39

Tragendes Wärmedämmelement für frei auskragende Balkone mit Anschluss an Stahlbetonwände. Das Element überträgt Biegemomente und Querkräfte. Die Bewehrung wird in der Wand nach unten (WU) verankert.

Anwendung: Wandanschluss Fertigung: Baustelle/Fertigteilwerk - Dämmstoffdicke: 120 mm				Preise in Euro	
Schöck Isokorb® Grundtyp	Länge L in mm	Elementhöhe H in mm	Lieferzeit	Preis/Stück	Preis/Stück mit R120 Brandschutz
KXT20-WU-CV35-V6	1000	160-250	C	**254,20**	**285,90**
KXT30-WU-CV35-V6	1000	160-250	C	**307,70**	**339,40**
KXT50-WU-CV35-V6	1000	160-250	C	**402,80**	**434,50**
KXT60-WU-CV35-V6	1000	160-250	C	**482,70**	**514,40**
KXT60-WU-CV35-V8	1000	160-250	C	**518,40**	**550,10**

Hinweis:

- Zusätzliche Varianten mit Betondeckung CV50 (H ≥ 180 mm) mit Lieferzeit C ohne Aufpreis lieferbar
- Lösungen für hier nicht dargestellte Traglaststufen und Bauteilgeometrien können, sofern statisch und konstruktiv umsetzbar, auch als Sonderkonstruktionen hergestellt werden. Preise hierfür auf Anfrage.

Schöck Isokorb® Typ KXT-WU

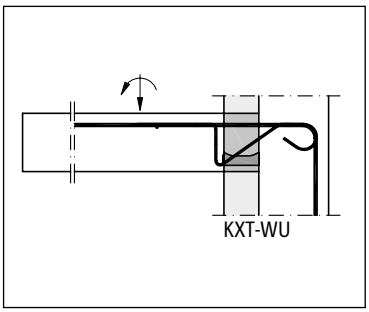

Schöck Isokorb® Typ QXT

Produktgruppe 39

Tragendes Wärmedämmelement für Balkone auf Stützen und Loggiaplatten. Das Element überträgt positive Querkräfte.

Anwendung: Gestützte Balkone/Loggiaplatten Fertigung: Baustelle/Fertigteilwerk - Dämmstoffdicke: 120 mm				Preise in Euro	
Schöck Isokorb® Grundtyp	Länge L in mm	Elementhöhe H in mm	Lieferzeit	Preis/Stück	Preis/Stück mit R120 Brandschutz
QXT10	1000	160-250	B	**95,10**	**126,80**
QXT20	1000	160-250	B	**101,10**	**132,80**
QXT30	1000	160-250	B	**112,30**	**144,00**
QXT40	1000	160-250	B	**118,90**	**150,60**
QXT60	1000	160-250	B	**128,50**	**160,20**
QXT70	1000	170-250	B	**160,70**	**192,40**
QXT80	1000	170-250	B	**175,80**	**207,50**
QXT90	1000	170-250	B	**193,80**	**225,50**

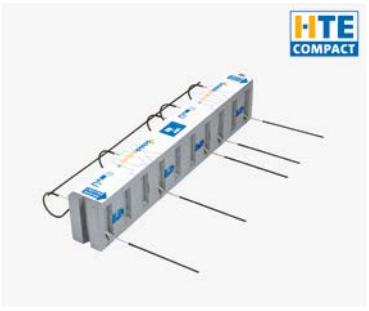

Schöck Isokorb® Typ QXT
positive Querkraft

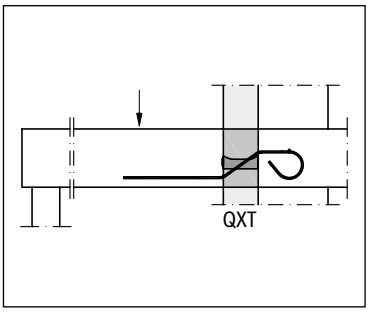

QXT10 bis QXT40

Hinweis:

Konstruktionsbedingt ist bei R120 eine größere Mindestelementhöhe erforderlich (siehe nachstehende Tabelle)

Mindestelementhöhe bei R120	
Schöck Isokorb® Grundtyp	H_{min} R120 in mm
QXT60	170
QXT70 - QXT90	180

Schöck Isokorb® Typ QXT+QXT

Produktgruppe 39

Tragendes Wärmedämmelement für Balkone auf Stützen und Loggiaplatten. Das Element überträgt positive und negative Querkräfte.

Anwendung: Gestützte Balkone/Loggiaplatten Fertigung: Baustelle/Fertigteilwerk - Dämmstoffdicke: 120 mm				Preise in Euro	
Schöck Isokorb® Grundtyp	Länge L in mm	Elementhöhe H in mm	Lieferzeit	Preis/Stück	Preis/Stück mit R120 Brandschutz
QXT10+QXT10	1000	160-250	B	**133,70**	**165,40**
QXT20+QXT20	1000	160-250	B	**150,80**	**182,50**
QXT30+QXT30	1000	160-250	B	**158,70**	**190,40**
QXT40+QXT40	1000	160-250	B	**182,40**	**214,10**

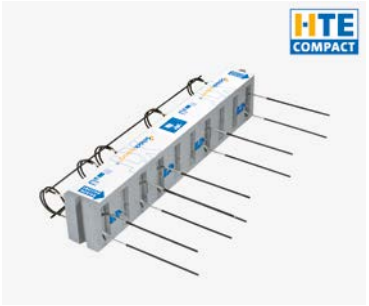

Schöck Isokorb® Typ QXT+QXT
positive und negative Querkraft

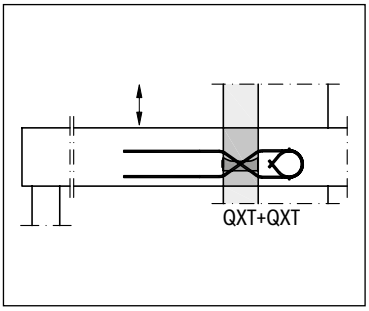

Schöck Isokorb® Typ QPXT

Produktgruppe 39

Tragendes Wärmedämmelement für Balkone auf Stützen und Loggiaplatten. Das Element überträgt positive Querkräfte bei punktuellen Lastspitzen.

Anwendung: Gestützte Balkone/Loggiaplatten Fertigung: Baustelle/Fertigteilwerk - Dämmstoffdicke: 120 mm				Preise in Euro	
Schöck Isokorb® Grundtyp	Länge L in mm	Elementhöhe H in mm	Lieferzeit	Preis/Stück	Preis/Stück mit R90 Brandschutz
QPXT10	300	180-250	B	**73,40**	**90,80**
QPXT20	400	180-250	B	**108,40**	**125,80**
QPXT30	500	180-250	B	**134,50**	**151,90**
QPXT40	300	190-250	B	**113,30**	**130,70**
QPXT50	400	190-250	B	**130,10**	**147,50**
QPXT60	300	200-250	B	**130,10**	**147,50**
QPXT70	400	200-250	B	**186,50**	**203,90**
QPXT75	400	200-250	B	**194,70**	**212,10**
QPXT100	500	200-250	B	**213,70**	**231,10**

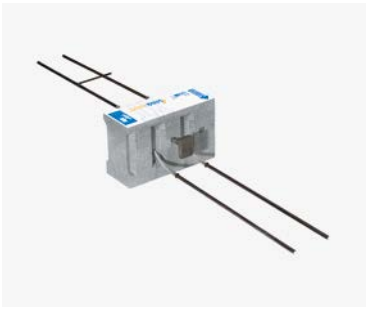

Schöck Isokorb® Typ QPXT
positive Querkraft

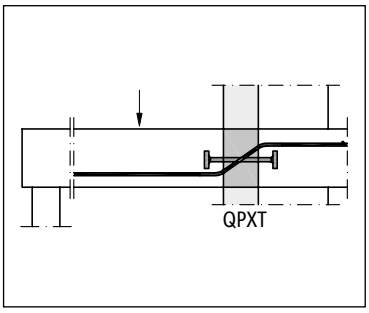

Hinweis:

Konstruktionsbedingt ist bei R90 eine größere Mindestelementhöhe erforderlich (siehe nachstehende Tabelle)

Mindestelementhöhe bei R90	
Schöck Isokorb® Grundtyp	H_{min} R90 in mm
QPXT10 - QPXT30	190
QPXT40 - QPXT50	200
QPXT60 - QPXT100	210

Schöck Isokorb® Typ QPXT+QPXT

Produktgruppe 39

Tragendes Wärmedämmelement für Balkone auf Stützen und Loggiaplatten. Das Element überträgt positive und negative Querkräfte bei punktuellen Lastspitzen.

Anwendung: Gestützte Balkone/Loggiaplatten Fertigung: Baustelle/Fertigteilwerk - Dämmstoffdicke: 120 mm				Preise in Euro	
Schöck Isokorb® Grundtyp	Länge L in mm	Elementhöhe H in mm	Lieferzeit	Preis/Stück	Preis/Stück mit R90 Brandschutz
QPXT10+QPXT10	300	190-250	B	**93,30**	**110,70**
QPXT40+QPXT40	300	200-250	B	**141,60**	**159,00**
QPXT60+QPXT60	300	210-250	B	**159,80**	**177,20**
QPXT70+QPXT70	400	210-250	B	**249,50**	**266,90**

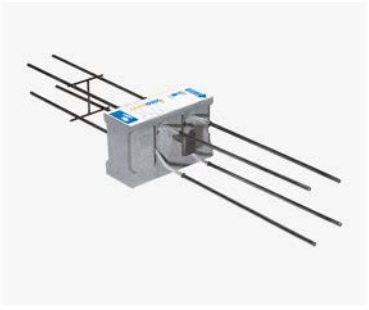

Schöck Isokorb® Typ QPXT+QPXT
positive und negative Querkraft

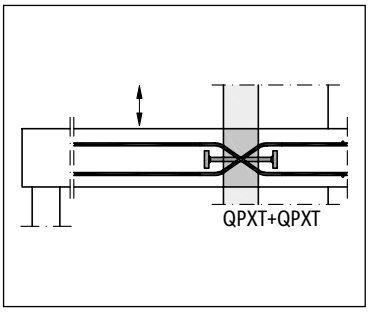

Schöck Isokorb® Typ DXT

Produktgruppe 39

Tragendes Wärmedämmelement für durchlaufende Deckenfelder. Das Element überträgt positive und negative Biegemomente und Querkräfte.

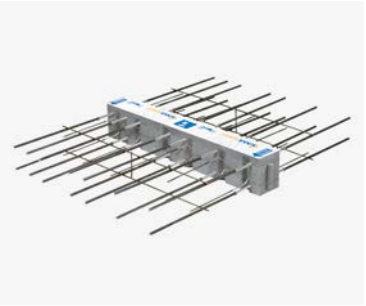

Schöck Isokorb® Typ DXT

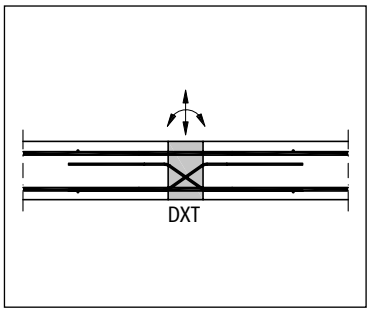

Anwendung: Durchlaufende Decken Fertigung: Baustelle/Fertigteilwerk - Dämmstoffdicke: 120 mm				Preise in Euro	
Schöck Isokorb® Grundtyp	Länge L in mm	Elementhöhe H in mm	Lieferzeit	Preis/Stück	Preis/Stück mit R90 Brandschutz
DXT30-CV35-VV6	1000	160-250	B	**318,70**	**350,40**
DXT30-CV35-VV8	1000	170-250	B	**378,70**	**410,40**
DXT30-CV35-VV10	1000	180-250	B	**420,40**	**452,10**
DXT50-CV35-VV6	1000	160-250	B	**399,00**	**430,70**
DXT50-CV35-VV8	1000	170-250	B	**459,00**	**490,70**
DXT50-CV35-VV10	1000	180-250	B	**500,70**	**532,40**
DXT70-CV35-VV6	1000	160-250	B	**482,10**	**513,80**
DXT70-CV35-VV8	1000	170-250	B	**542,10**	**573,80**
DXT70-CV35-VV10	1000	180-250	B	**583,80**	**615,50**
DXT90-CV35-VV6	1000	160-250	B	**562,00**	**593,70**
DXT90-CV35-VV8	1000	170-250	B	**622,00**	**653,70**
DXT90-CV35-VV10	1000	180-250	B	**663,70**	**695,40**

Hinweis:

- Zusätzliche Varianten mit Betondeckung CV50 mit Lieferzeit B ohne Aufpreis lieferbar
- Mindestelementhöhe bei CV50: Für VV6-Variante H ≥ 200 mm, VV8-Variante H ≥ 210 mm, VV10-Variante H ≥ 220 mm

Schöck Isokorb® Typ ABXT

Produktgruppe 39

Tragendes Wärmedämmelement zwischen Attika (oder Brüstung) und Geschossdecke (punktueller Anschluss). Der Elementabstand wird nach den jeweiligen statischen Bedingungen gewählt. Die Zwischenbereiche werden bauseitig gedämmt.

Anwendung: Attiken und Brüstungen Fertigung: Baustelle/Fertigteilwerk - Dämmstoffdicke: 120 mm				Preise in Euro	
Schöck Isokorb® Grundtyp	Länge L in mm	Elementhöhe H in mm	Lieferzeit	Preis/Stück	Preis/Stück mit R90 Brandschutz
ABXT	250	150-250	B	**132,90**	**150,30**

Schöck Isokorb® Typ ABXT

Hinweis:

Konstruktionsbedingt ist bei R90 eine größere Mindestelementhöhe erforderlich (siehe nachstehende Tabelle)

Mindestelementhöhe bei R90	
Schöck Isokorb® Grundtyp	H_{min} R90 in mm
ABXT	160

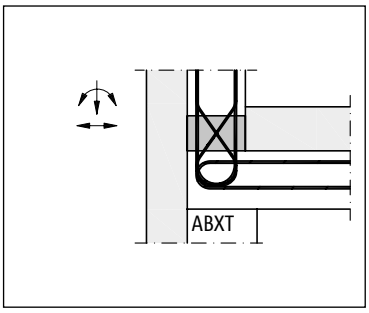

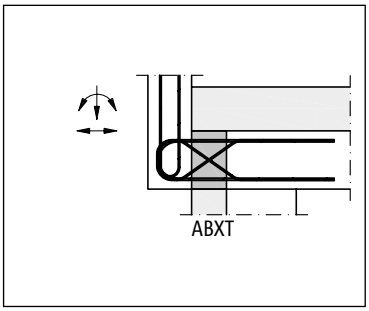

Schöck Isokorb® d = 80 mm

Anwendung	Fertigungsart		Schöck Isokorb® Typ	
	Baustelle	Fertigteilwerk		Seite
Frei auskragende Balkone	Ortbetonbalkone	Vollfertigteilbalkone und Elementbalkone	**K**	21
Frei auskragende Balkone in Elementbauweise		Elementbalkone	**KF**	22
Frei auskragende Balkone mit Höhenversatz nach unten	Ortbetonbalkone	Vollfertigteilbalkone	**K-HV**	23
Frei auskragende Balkone mit Höhenversatz nach oben	Ortbetonbalkone	Vollfertigteilbalkone	**K-BH**	23
Frei auskragende Balkone mit Wandanschluss nach oben	Ortbetonbalkone	Vollfertigteilbalkone	**K-WO**	24
Frei auskragende Balkone mit Wandanschluss nach unten	Ortbetonbalkone	Vollfertigteilbalkone	**K-WU**	24
Gestützte Balkone	Ortbetonbalkone	Vollfertigteilbalkone und Elementbalkone	**Q**	25
Gestützte Balkone bei positiver und negativer Querkraft	Ortbetonbalkone	Vollfertigteilbalkone und Elementbalkone	**Q-VV**	25
Gestützte Balkone mit punktuellen Lastspitzen	Ortbetonbalkone	Vollfertigteilbalkone und Elementbalkone	**QP**	26
Gestützte Balkone bei positiver und negativer Querkraft mit punktuellen Lastspitzen	Ortbetonbalkone	Vollfertigteilbalkone und Elementbalkone	**QP-VV**	26
Durchlaufende Decken mit Biegemomenten und Querkräften	Ortbetonbalkone	Vollfertigteilbalkone und Elementbalkone	**D**	27
Frei auskragende Wandscheiben	Ortbeton	Vollfertigteil	**W**	27
Frei auskragende Stahlkonstruktionen			**KS**	28
Stahlkonstruktionen auf Stützen			**QS**	28
Frei auskragende Holzkonstruktionen			**KSH**	29
Holzkonstruktionen auf Stützen			**QSH**	29

Schöck Isokorb® d = 80 mm

Der Schöck Isokorb® mit HTE-Drucklager bietet mit einer Dämmkörperdicke von 80 mm eine sehr gute Wärmedämmung, Sicherheit und Wirtschaftlichkeit. Er stellt einen guten Schutz gegen Wärmebrücken bei auskragenden Bauteilen dar, d. h. das Risiko von Bauschäden und Schimmelpilzbildung wird deutlich reduziert.
Das Geheimnis liegt in dem HTE-Drucklager. Neben den bauphysikalischen und statischen Vorteilen bietet das Drucklager auch handfeste Einbauvorteile. Denn der Isokorb® mit HTE-Drucklager hat keine vorstehenden Drucklager, welche das Einfädeln in die Bewehrung behindern könnten. Er ist damit einbaufreundlich und erlaubt ein perfektes Handling auf der Baustelle.

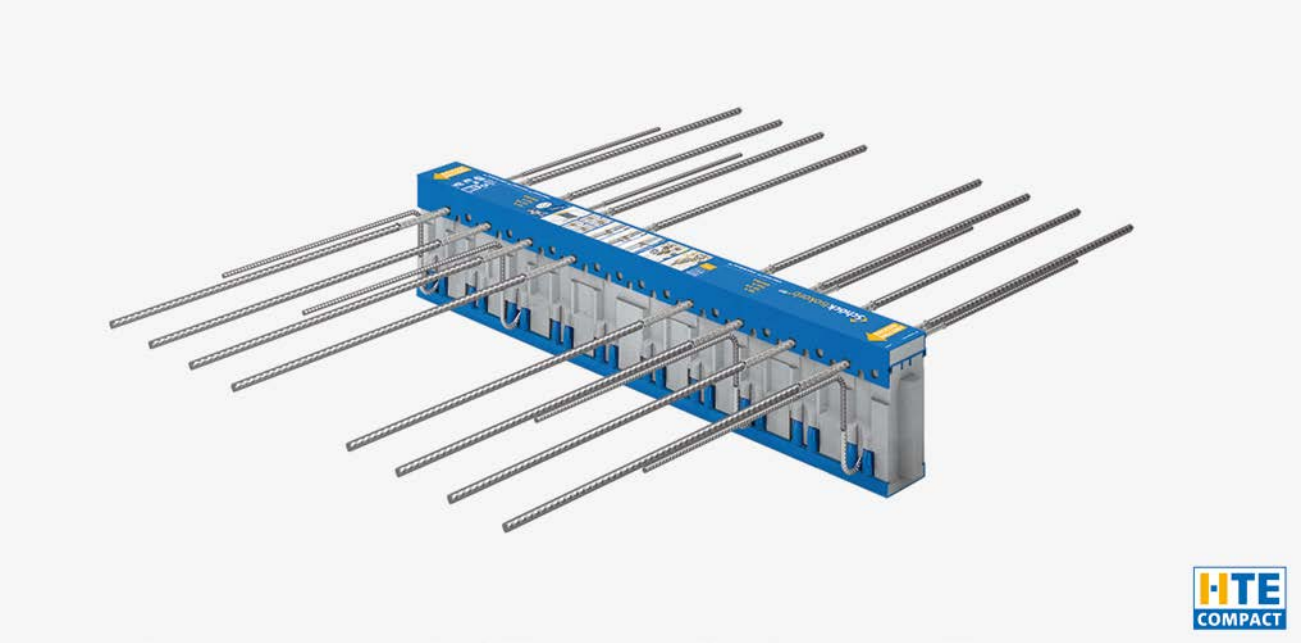

Effizienter Dämmstoff

Der Dämmstoff im Isokorb® heißt Neopor®*, ein silbergraues Polystyrol. Die Einfärbung ergibt sich aus dem Zusatz des Werkstoffes Graphit, welcher die Wärmestrahlung absorbiert und reflektiert (λ = 0,031 W/m·K).
* Neopor® ist eine eingetragene Marke der BASF

Hohe Wirtschaftlichkeit

Bündig integrierte Drucklager. Nichts hakt beim Einbau auf der Baustelle oder im Fertigteilwerk. Für schnelle Baufortschritte plus sehr gute Wärmedämmung.

Garantierte Sicherheit

Das HTE-Drucklager aus Hochleistungsfeinbeton wurde durch zahlreiche statische, dynamische und bauphysikalische Prüfungen perfektioniert.

Schöck Isokorb® Typ K

Tragendes Wärmedämmelement für frei auskragende Balkone. Das Element überträgt Biegemomente und Querkräfte.

Anwendung: Frei auskragende Balkone Fertigung: Baustelle/Fertigteilwerk - Dämmstoffdicke: 80 mm				Preise in Euro	
Schöck Isokorb® Grundtyp	Länge L in mm	Elementhöhe H in mm	Lieferzeit	Preis/Stück	Preis/Stück mit R120 Brandschutz
K10S-CV30-V8	1000	160-250	B	**158,10**	**193,00**
K20S-CV30-V8	1000	160-250	A/B	**164,30**	**199,20**
K30S-CV30-V8	1000	160-250	A/B	**178,50**	**213,40**
K40S-CV30-V8	1000	160-250	A/B	**193,80**	**228,70**
K50S-CV30-V8	1000	160-250	A/B	**209,10**	**244,00**
K60S-CV30-V8	1000	160-250	A/B	**224,40**	**259,30**
K70M-CV30-V8	1000	160-250	A/B	**251,90**	**286,80**
K70M-CV30-V10	1000	160-250	B	**316,90**	**351,80**
K70M-CV30-VV	1000	160-250	B	**316,90**	**351,80**
K80M-CV30-V8	1000	160-250	B	**280,50**	**315,40**
K80M-CV30-V10	1000	160-250	B	**345,50**	**380,40**
K80M-CV30-VV	1000	160-250	B	**345,50**	**380,40**
K90M-CV30-V8	1000	160-250	A/B	**307,10**	**342,00**
K90M-CV30-V10	1000	160-250	B	**372,10**	**407,00**
K90M-CV30-VV	1000	160-250	B	**372,10**	**407,00**
K100M-CV30-V8	1000	160-250	B	**336,60**	**371,50**
K100M-CV30-V10	1000	160-250	B	**401,60**	**436,50**
K100M-CV30-VV	1000	160-250	B	**401,60**	**436,50**
K110L-CV30-V8	1000	160-250	B	**auf Anfrage**	
K150L-CV30-V12	1000	180-250	B	**auf Anfrage**	

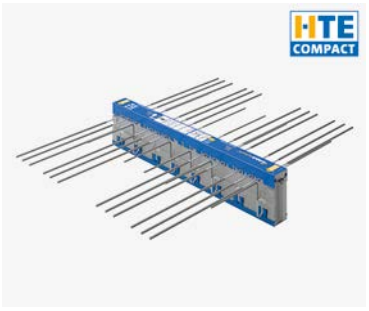

Schöck Isokorb® Typ K

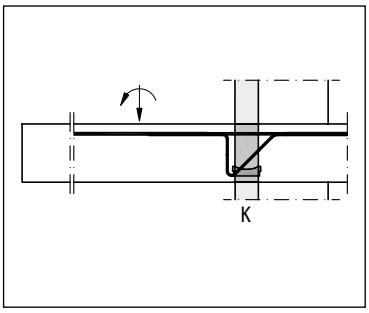

Hinweis:

- Zusätzliche Varianten mit Betondeckung CV50 (H ≥ 180 mm) mit Lieferzeit B ohne Aufpreis lieferbar
- Zusätzliche Varianten mit Höhe 260-280 mit Preisaufschlag 14,40 Euro lieferbar
- Lieferzeit A gültig für die Höhe 200 und ohne Brandschutz

Schöck Isokorb® Typ KF

Tragendes Wärmedämmelement für frei auskragende Balkone. Das Element überträgt Biegemomente und Querkräfte. Die 2-teilige Ausführung wurde für die speziellen Anforderungen von Fertigteilwerken entwickelt. Für einen schnellen Einbau und den einfachen Transport der Fertigteile zur Baustelle.

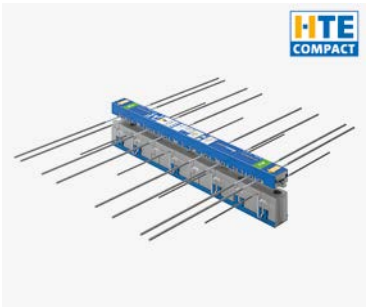

Schöck Isokorb® Typ KF

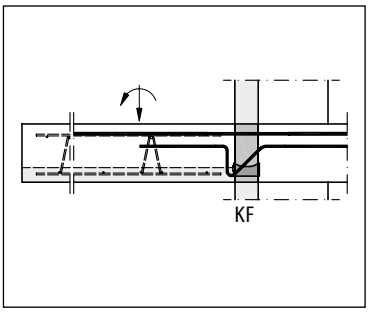

Anwendung: Frei auskragende Balkone Fertigung: Elementbalkone - Dämmstoffdicke: 80 mm				Preise in Euro	
Schöck Isokorb® Grundtyp	Länge L in mm	Elementhöhe H in mm	Lieferzeit	Preis/Stück	Preis/Stück mit R120 Brandschutz
KF10S-CV30-V8	1000	160-250	B	**158,10**	**193,00**
KF20S-CV30-V8	1000	160-250	B	**164,30**	**199,20**
KF30S-CV30-V8	1000	160-250	B	**178,50**	**213,40**
KF40S-CV30-V8	1000	160-250	B	**193,80**	**228,70**
KF50S-CV30-V8	1000	160-250	B	**209,10**	**244,00**
KF60S-CV30-V8	1000	160-250	B	**224,40**	**259,30**
KF70M-CV30-V8	1000	160-250	B	**251,90**	**286,80**
KF80M-CV30-V8	1000	160-250	B	**280,50**	**315,40**
KF90M-CV30-V8	1000	160-250	B	**307,10**	**342,00**
KF100M-CV30-V8	1000	160-250	B	**336,60**	**371,50**

Hinweis:

- Zusätzliche Varianten mit Betondeckung CV50 (H ≥ 180 mm) mit Lieferzeit B ohne Aufpreis lieferbar
- Zusätzliche Varianten mit Höhe 260-280 mit Preisaufschlag 14,40 Euro lieferbar

Schöck Isokorb® Typ K-HV

Produktgruppe 14

Tragendes Wärmedämmelement für frei auskragende Balkone mit Höhenversatz zur innenliegenden Geschossdecke. Das Element überträgt Biegemomente und Querkräfte. HV = Balkon liegt tiefer als die Geschossdecke

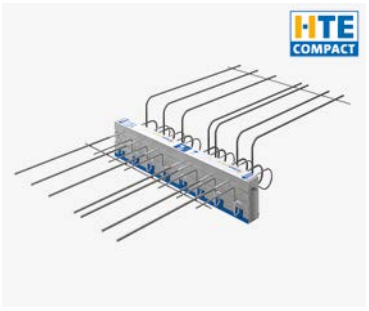

Schöck Isokorb® Typ K-HV

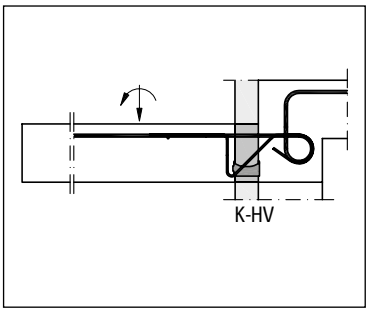

Anwendung: Höhenversatz Fertigung: Baustelle/Fertigteilwerk - Dämmstoffdicke: 80 mm				Preise in Euro	
Schöck Isokorb® Grundtyp	Länge L in mm	Elementhöhe H in mm	Lieferzeit	Preis/Stück	Preis/Stück mit R120 Brandschutz
K10S-HV100-CV30-V8	1000	160-250	C	**249,90**	**284,80**
K20S-HV100-CV30-V8	1000	160-250	C	**304,00**	**338,90**
K30S-HV100-CV30-V8	1000	160-250	C	**341,70**	**376,60**
K40S-HV100-CV30-V8	1000	160-250	C	**375,40**	**410,30**
K50S-HV100-CV30-V8	1000	160-250	C	**418,20**	**453,10**
K60S-HV100-CV30-V8	1000	160-250	C	**451,90**	**486,80**
K70M-HV100-CV30-V8	1000	160-250	C	**470,30**	**505,20**
K80M-HV100-CV30-V8	1000	160-250	C	**487,60**	**522,50**
K90M-HV100-CV30-V8	1000	160-250	C	**543,70**	**578,60**
K100M-HV100-CV30-V8	1000	160-250	C	**595,70**	**630,60**

Hinweis:

- HV100 = 100 mm Höhenversatz, HV150 und HV200 ebenfalls lieferbar
- Zusätzliche Varianten mit Betondeckung CV50 (H ≥ 180 mm) mit Lieferzeit C ohne Aufpreis lieferbar
- Zusätzliche Varianten mit Höhe 260-280 mit Preisaufschlag 14,40 Euro lieferbar

Schöck Isokorb® Typ K-BH

Produktgruppe 14

Tragendes Wärmedämmelement für frei auskragende Balkone mit Höhenversatz zur innenliegenden Geschossdecke. Das Element überträgt Biegemomente und Querkräfte. BH = Balkon liegt höher als die Geschossdecke.

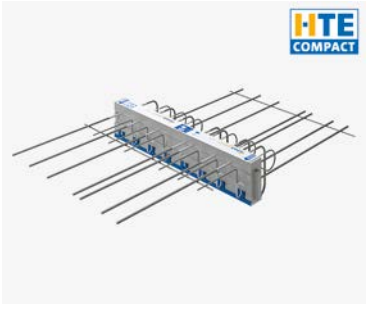

Schöck Isokorb® Typ K-BH

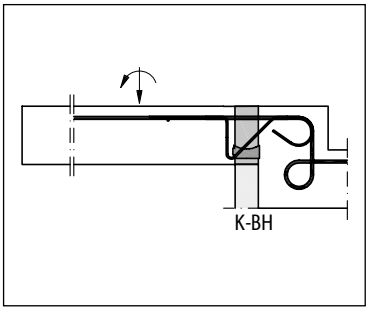

Anwendung: Höhenversatz Fertigung: Baustelle/Fertigteilwerk - Dämmstoffdicke: 80 mm				Preise in Euro	
Schöck Isokorb® Grundtyp	Länge L in mm	Elementhöhe H in mm	Lieferzeit	Preis/Stück	Preis/Stück mit R120 Brandschutz
K10S-BH100-CV30-V8	1000	160-250	C	**249,90**	**284,80**
K20S-BH100-CV30-V8	1000	160-250	C	**304,00**	**338,90**
K30S-BH100-CV30-V8	1000	160-250	C	**341,70**	**376,60**
K40S-BH100-CV30-V8	1000	160-250	C	**375,40**	**410,30**
K50S-BH100-CV30-V8	1000	160-250	C	**418,20**	**453,10**
K60S-BH100-CV30-V8	1000	160-250	C	**451,90**	**486,80**
K70M-BH100-CV30-V8	1000	160-250	C	**470,30**	**505,20**
K80M-BH100-CV30-V8	1000	160-250	C	**487,60**	**522,50**
K90M-BH100-CV30-V8	1000	160-250	C	**543,70**	**578,60**
K100M-BH100-CV30-V8	1000	160-250	C	**595,70**	**630,60**

Hinweis:

- BH100 = 100 mm Höhenversatz, BH150 und BH200 ebenfalls lieferbar
- Zusätzliche Varianten mit Betondeckung CV50 (H ≥ 180 mm) mit Lieferzeit C ohne Aufpreis lieferbar
- Zusätzliche Varianten mit Höhe 260-280 mit Lieferzeit B mit Preisaufschlag 14,40 Euro lieferbar

Schöck Isokorb® Typ K-WO

Produktgruppe 14

Tragendes Wärmedämmelement für frei auskragende Balkone mit Anschluss an Stahlbetonwände. Das Element überträgt Biegemomente und Querkräfte. Die Bewehrung wird in der Wand nach oben (WO) verankert.

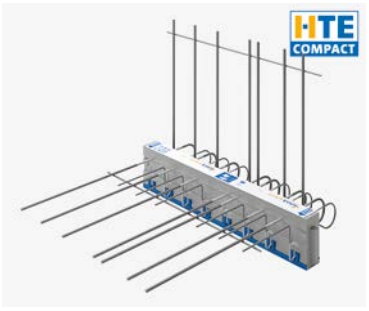

Schöck Isokorb® Typ K-WO

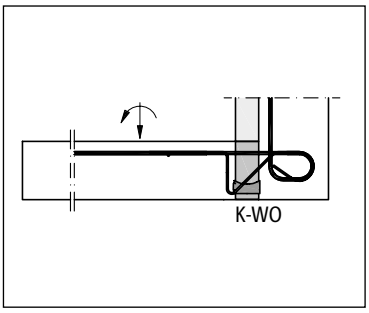

Anwendung: Wandanschluss Fertigung: Baustelle/Fertigteilwerk - Dämmstoffdicke: 80 mm				Preise in Euro	
Schöck Isokorb® Grundtyp	Länge L in mm	Elementhöhe H in mm	Lieferzeit	Preis/Stück	Preis/Stück mit R120 Brandschutz
K10S-WO-CV30-V8	1000	160-250	C	**249,90**	**284,80**
K20S-WO-CV30-V8	1000	160-250	C	**304,00**	**338,90**
K30S-WO-CV30-V8	1000	160-250	C	**341,70**	**376,60**
K40S-WO-CV30-V8	1000	160-250	C	**375,40**	**410,30**
K50S-WO-CV30-V8	1000	160-250	C	**418,20**	**453,10**
K60S-WO-CV30-V8	1000	160-250	C	**451,90**	**486,80**
K70M-WO-CV30-V8	1000	160-250	C	**470,30**	**505,20**
K80M-WO-CV30-V8	1000	160-250	C	**487,60**	**522,50**
K90M-WO-CV30-V8	1000	160-250	C	**543,70**	**578,60**
K100M-WO-CV30-V8	1000	160-250	C	**595,70**	**630,60**

Hinweis:

- Zusätzliche Varianten mit Betondeckung CV50 (H ≥ 180 mm) mit Lieferzeit C ohne Aufpreis lieferbar
- Zusätzliche Varianten mit Höhe 260-280 mit Preisaufschlag 14,40 Euro lieferbar

Schöck Isokorb® Typ K-WU

Produktgruppe 14

Tragendes Wärmedämmelement für frei auskragende Balkone mit Anschluss an Stahlbetonwände. Das Element überträgt Biegemomente und Querkräfte. Die Bewehrung wird in der Wand nach unten (WU) verankert.

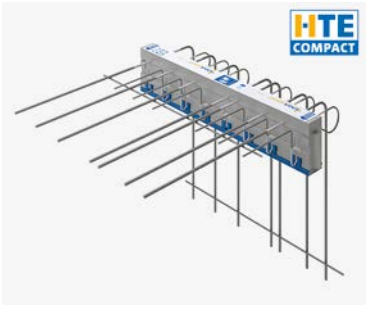

Schöck Isokorb® Typ K-WU

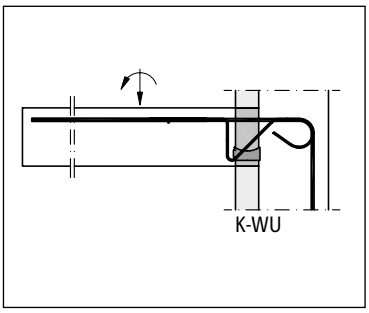

Anwendung: Wandanschluss Fertigung: Baustelle/Fertigteilwerk - Dämmstoffdicke: 80 mm				Preise in Euro	
Schöck Isokorb® Grundtyp	Länge L in mm	Elementhöhe H in mm	Lieferzeit	Preis/Stück	Preis/Stück mit R120 Brandschutz
K10S-WU-CV30-V8	1000	160-250	C	**249,90**	**284,80**
K20S-WU-CV30-V8	1000	160-250	C	**304,00**	**338,90**
K30S-WU-CV30-V8	1000	160-250	C	**341,70**	**376,60**
K40S-WU-CV30-V8	1000	160-250	C	**375,40**	**410,30**
K50S-WU-CV30-V8	1000	160-250	C	**418,20**	**453,10**
K60S-WU-CV30-V8	1000	160-250	C	**451,90**	**486,80**
K70M-WU-CV30-V8	1000	160-250	C	**470,30**	**505,20**
K80M-WU-CV30-V8	1000	160-250	C	**487,60**	**522,50**
K90M-WU-CV30-V8	1000	160-250	C	**543,70**	**578,60**
K100M-WU-CV30-V8	1000	160-250	C	**595,70**	**630,60**

Hinweis:

- Zusätzliche Varianten mit Betondeckung CV50 (H ≥ 180 mm) mit Lieferzeit C ohne Aufpreis lieferbar
- Zusätzliche Varianten mit Höhe 260-280 mit Preisaufschlag 14,40 Euro lieferbar

Schöck Isokorb® Typ Q

Produktgruppe 14

Tragendes Wärmedämmelement für Balkone auf Stützen und Loggiaplatten. Das Element überträgt positive Querkräfte.

Anwendung: Gestützte Balkone/Loggiaplatten Fertigung: Baustelle/Fertigteilwerk - Dämmstoffdicke: 80 mm				Preise in Euro	
Schöck Isokorb® Grundtyp	Länge L in mm	Elementhöhe H in mm	Lieferzeit	Preis/Stück	Preis/Stück mit R90 Brandschutz
Q10S	1000	160-250	A/B	**102,00**	**136,90**
Q20S	1000	160-250	B	**125,50**	**160,40**
Q30S	1000	160-250	A/B	**165,30**	**200,20**
Q40M	1000	200-250	B	**175,50**	**210,40**
Q50M	1000	200-250	B	**239,70**	**274,60**
Q60M	1000	200-250	B	**296,80**	**331,70**

Hinweis:

- Zusätzliche Varianten mit Höhe 260-280 mit Preisaufschlag 14,40 Euro lieferbar
- Lieferzeit A gültig für die Höhen 160/180/200 und ohne Brandschutz

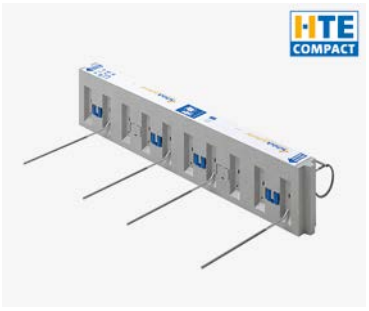

Schöck Isokorb® Typ Q
positive Querkraft

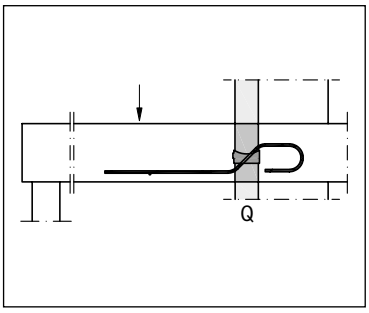

Q10S bis Q60M

Schöck Isokorb® Typ Q-VV

Produktgruppe 14

Tragendes Wärmedämmelement für Balkone auf Stützen und Loggiaplatten. Das Element überträgt positive und negative Querkräfte.

Anwendung: Gestützte Balkone/Loggiaplatten Fertigung: Baustelle/Fertigteilwerk - Dämmstoffdicke: 80 mm				Preise in Euro	
Schöck Isokorb® Grundtyp	Länge L in mm	Elementhöhe H in mm	Lieferzeit	Preis/Stück	Preis/Stück mit R90 Brandschutz
Q10S-VV	1000	160-250	B	**144,90**	**179,80**
Q20S-VV	1000	160-250	B	**189,70**	**224,60**
Q30S-VV	1000	160-250	B	**247,90**	**282,80**
Q40M-VV	1000	200-250	B	**282,60**	**317,50**
Q50M-VV	1000	200-250	B	**402,90**	**437,80**
Q60M-VV	1000	200-250	B	**509,00**	**543,90**

Hinweis:

Zusätzliche Varianten mit Höhe 260-280 mit Preisaufschlag 14,40 Euro lieferbar

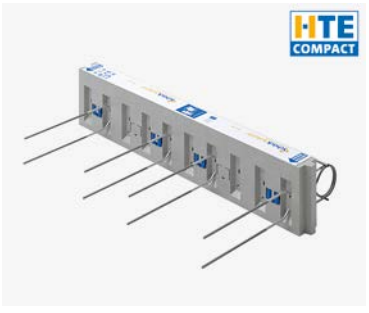

Schöck Isokorb® Typ Q-VV
positive und negative Querkraft

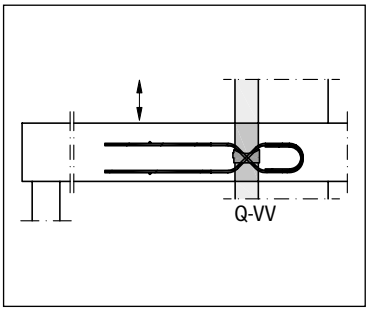

Schöck Isokorb® Typ QP

Produktgruppe 14

Tragendes Wärmedämmelement für Balkone auf Stützen und Loggiaplatten. Das Element überträgt positive Querkräfte bei punktuellen Lastspitzen.

Anwendung: Gestützte Balkone/Loggiaplatten Fertigung: Baustelle/Fertigteilwerk - Dämmstoffdicke: 80 mm				Preise in Euro	
Schöck Isokorb® Grundtyp	Länge L in mm	Elementhöhe H in mm	Lieferzeit	Preis/Stück	Preis/Stück mit R90 Brandschutz
QP10S	300	160-250	B	**94,90**	**112,50**
QP20S	400	160-250	B	**120,40**	**138,00**
QP30S	500	160-250	B	**133,70**	**151,30**
QP40M	300	200-250	B	**157,10**	**174,70**
QP50M	400	200-250	B	**194,90**	**212,50**
QP60M	500	200-250	B	**215,30**	**232,90**
QP70L	300	200-250	B	**159,10**	**176,70**
QP80L	400	200-250	B	**223,40**	**241,00**

Hinweis:

Zusätzliche Varianten mit Höhe 260-280 mit Preisaufschlag 14,40 Euro lieferbar

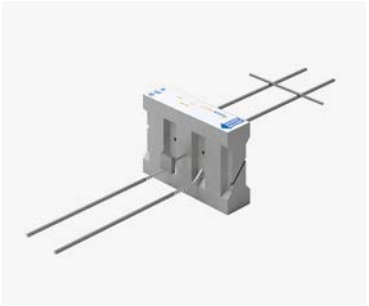

Schöck Isokorb® Typ QP
positive Querkraft

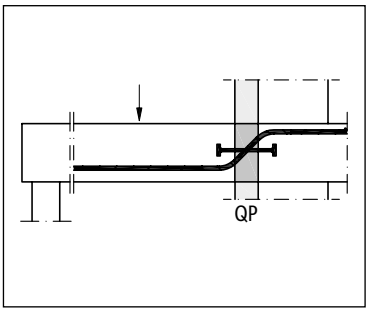

Schöck Isokorb® Typ QP-VV

Produktgruppe 14

Tragendes Wärmedämmelement für Balkone auf Stützen und Loggiaplatten. Das Element überträgt positive und negative Querkräfte bei punktuellen Lastspitzen.

Anwendung: Gestützte Balkone/Loggiaplatten Fertigung: Baustelle/Fertigteilwerk - Dämmstoffdicke: 80 mm				Preise in Euro	
Schöck Isokorb® Grundtyp	Länge L in mm	Elementhöhe H in mm	Lieferzeit	Preis/Stück	Preis/Stück mit R90 Brandschutz
QP10S-VV	300	160-250	B	**116,30**	**133,90**
QP20S-VV	400	160-250	B	**152,00**	**169,60**
QP30S-VV	500	160-250	B	**174,50**	**192,10**
QP40M-VV	300	200-250	B	**212,20**	**229,80**
QP50M-VV	400	200-250	B	**283,60**	**301,20**
QP60M-VV	500	200-250	B	**333,60**	**351,20**
QP70L-VV	300	200-250	B	**223,40**	**241,00**
QP80L-VV	400	200-250	B	**321,30**	**338,90**

Hinweis:

Zusätzliche Varianten mit Höhe 260-280 mit Preisaufschlag 14,40 Euro lieferbar

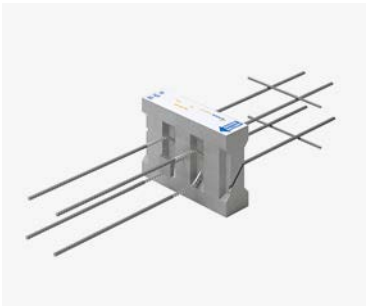

Schöck Isokorb® Typ QP-VV
positive und negative Querkraft

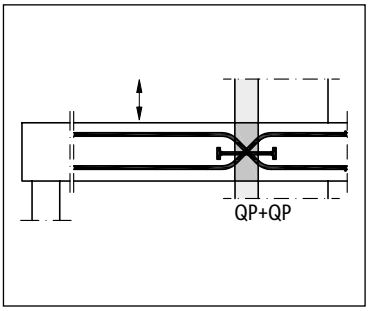

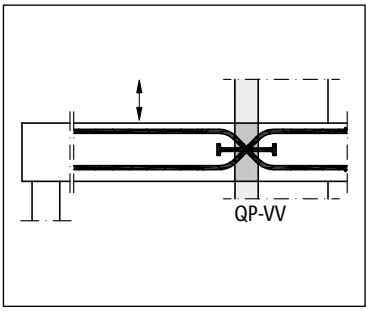

Schöck Isokorb® Typ D

Produktgruppe 14

Tragendes Wärmedämmelement für durchlaufende Deckenfelder. Das Element überträgt positive und negative Biegemomente und Querkräfte.

Anwendung: Durchlaufende Decken Fertigung: Baustelle/Fertigteilwerk - Dämmstoffdicke: 80 mm				Preise in Euro	
Schöck Isokorb® Grundtyp	Länge L in mm	Elementhöhe H in mm	Lieferzeit	Preis/Stück	Preis/Stück mit R90 Brandschutz
D10M-CV30-VV	1000	160-250	B	**235,70**	**270,60**
D20M-CV30-VV	1000	160-250	B	**267,30**	**302,20**
D30M-CV30-VV	1000	160-250	B	**331,50**	**366,40**
D40M-CV30-VV	1000	160-250	B	**366,20**	**401,10**
D50M-CV30-VV	1000	160-250	B	**430,40**	**465,30**

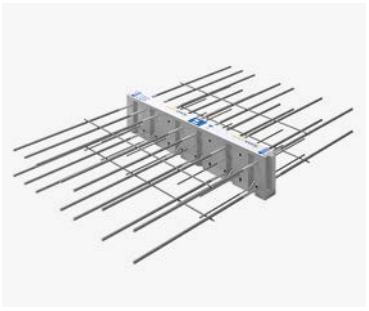

Schöck Isokorb® Typ D

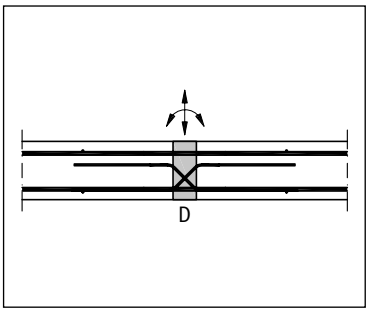

Hinweis:

- Zusätzliche Varianten mit Betondeckung CV50 (H ≥ 200 mm) mit Lieferzeit B ohne Aufpreis lieferbar
- Zusätzliche Varianten mit Höhe 260-280 mit Preisaufschlag 14,40 Euro lieferbar

Schöck Isokorb® Typ W

Produktgruppe 14

Tragendes Wärmedämmelement für geschosshohe Wandscheiben. Das Element überträgt Biegemomente in vertikaler Richtung und Querkräfte in vertikaler als auch in horizontaler Richtung.

Anwendung: Geschosshohe Wandscheiben Fertigung: Baustelle/Fertigteilwerk - Dämmstoffdicke: 80 mm				Preise in Euro	
Schöck Isokorb® Grundtyp	Elementabmessungen		Lieferzeit	Preis/Stück	Preis/Stück mit R90 Brandschutz
	Breite B in mm	Höhe H in mm			
W10S	150-250	1000-3500	D	**209,40**	**256,70**
W20M	150-250	1000-3500	D	**296,90**	**344,20**

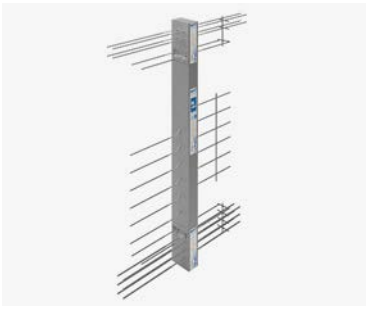

Schöck Isokorb® Typ W

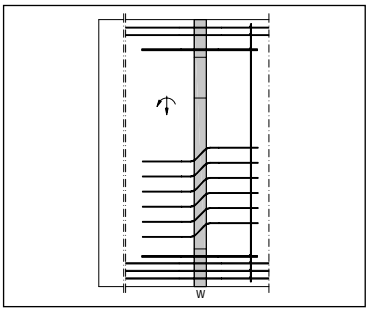

Hinweis:

Lösungen für hier nicht dargestellte Traglaststufen und Bauteilgeometrien können, sofern es die Bauteilgeometrie zulässt, auch als Sonderkonstruktionen hergestellt werden. Preise hierfür auf Anfrage.

Schöck Isokorb® Typ KS

Produktgruppe 15

Tragendes Wärmedämmelement für den Anschluss frei auskragender Stahlkonstruktionen an Stahlbetondecken bzw. -wände. Das Element zur Übertragung von Biegemomenten und Querkräften besteht aus einem Bewehrungskorb mit integrierter Dämmschicht. Die anzuschließende Stahlkonstruktion wird vom Stahlbauer komplett vorgefertigt. Die Konstruktion ermöglicht ein teilweises Ausgleichen von Einbautoleranzen.

Schöck Isokorb® Typ KS14

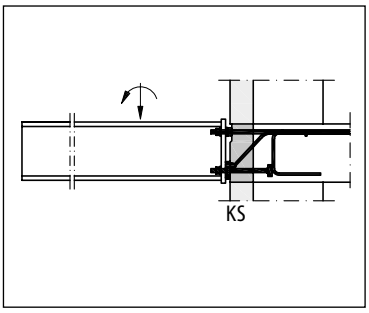

Anwendung: Frei auskragende Stahlkonstruktionen Fertigung: Baustelle/Stahlbaubetrieb - Dämmstoffdicke: 80 mm				Preise in Euro
Schöck Isokorb® Grundtyp	Breite B in mm	Elementhöhe H in mm	Lieferzeit	Preis/Stück
KS14-V8	180	180/200/220	B	**241,80**
KS14-V10	180	180/200/220	B	**257,90**
KS14-VV	180	180/200/220	B	**263,40**
KS20-V10	180	180/200/220	B	**368,40**
KS20-V12	180	180/200/220	B	**383,80**

Weitere Elementhöhen		Preise in Euro
	Lieferzeit	Aufpreis pro Stück
Elementhöhe H = 190, 210, 230-250	B	**12,50**

Schöck Isokorb® Typ QS

Produktgruppe 15

Tragendes Wärmedämmelement für den Anschluss gestützter Stahlkonstruktionen an Stahlbetondecken bzw. -wände. Das Element zur Übertragung von Querkräften besteht aus einem Bewehrungskorb mit integrierter Dämmschicht. Die anzuschließende Stahlkonstruktion wird vom Stahlbauer komplett vorgefertigt. Die Konstruktion ermöglicht ein teilweises Ausgleichen von Einbautoleranzen.

Schöck Isokorb® Typ QS

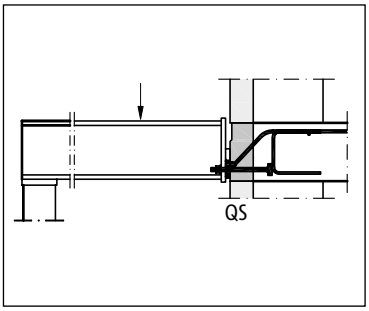

Anwendung: Gestützte Stahlkonstruktionen Fertigung: Baustelle/Stahlbaubetrieb - Dämmstoffdicke: 80 mm				Preise in Euro
Schöck Isokorb® Grundtyp	Breite B in mm	Elementhöhe H in mm	Lieferzeit	Preis/Stück
QS10	180	180/200/220	B	**168,00**
QS12	180	180/200/220	B	**188,50**

Weitere Elementhöhen		Preise in Euro
	Lieferzeit	Aufpreis pro Stück
Elementhöhe H = 190, 210, 230-250	B	**12,50**

Schöck Isokorb® Typ KSH

Produktgruppe 15

Tragendes Wärmedämmelement für den Anschluss frei auskragender Holzkonstruktionen an Stahlbetondecken bzw. -wände. Das Element zur Übertragung von Biegemomenten und Querkräften besteht aus einem Bewehrungskorb mit integrierter Dämmschicht sowie einem Schwert zur Befestigung der Holzkonstruktion. Die anzuschließende Holzkonstruktion lässt einen hohen Grad der Vorfertigung beim Zimmerer zu. Die Konstruktion ermöglicht ein teilweises Ausgleichen von Einbautoleranzen. Durch den hohen Vorfertigungsgrad beim Zimmerer wird die Montagezeit der Holzkonstruktion auf der Baustelle erheblich reduziert.

Schöck Isokorb® Typ KSH

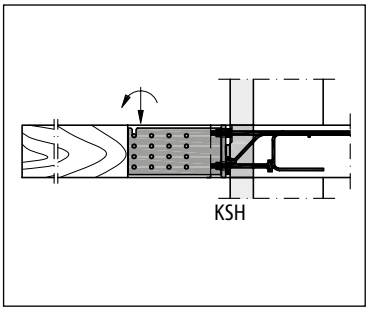

Anwendung: Frei auskragende Holzkonstruktionen Fertigung: Baustelle/Holzbaubetrieb – Dämmstoffdicke: 80 mm				Preise in Euro
Schöck Isokorb® Grundtyp	Breite B in mm	Elementhöhe H in mm	Lieferzeit	Preis/Stück
KSH	180	180	B	**320,30**
Adapter-Schwert separat	-	-	B	**78,50**

Hinweis:

- KSH besteht aus KS14-V8-H180 inklusive Adapter-Schwert
- Eine Bohrschablone ist jeweils im Lieferumfang enthalten

Schöck Isokorb® Typ QSH

Produktgruppe 15

Tragendes Wärmedämmelement für den Anschluss unterstützter Holzkonstruktionen an Stahlbetondecken bzw. -wände. Das Element zur Übertragung von Querkräften besteht aus einem Bewehrungskorb mit integrierter Dämmschicht sowie einem Schwert zur Befestigung der Holzkonstruktion. Die anzuschließende Holzkonstruktion lässt einen hohen Grad der Vorfertigung beim Zimmerer zu. Die Konstruktion ermöglicht ein teilweises Ausgleichen von Einbautoleranzen. Durch den hohen Vorfertigungsgrad beim Zimmerer wird die Montagezeit der Holzkonstruktion auf der Baustelle erheblich reduziert.

Schöck Isokorb® Typ QSH

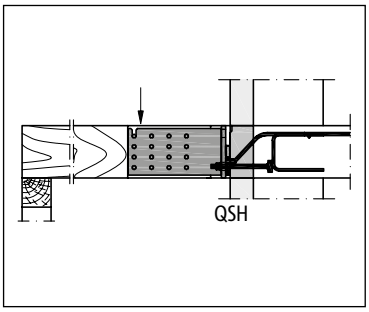

Anwendung: Holzkonstruktionen auf Stützen Fertigung: Baustelle/Holzbaubetrieb – Dämmstoffdicke: 80 mm				Preise in Euro
Schöck Isokorb® Grundtyp	Breite B in mm	Elementhöhe H in mm	Lieferzeit	Preis/Stück
QSH	180	180	B	**246,50**
Adapter-Schwert separat	-	-	B	**78,50**

Hinweis:

- QSH besteht aus QS10-H180 inklusive Adapter-Schwert
- Eine Bohrschablone ist jeweils im Lieferumfang enthalten

Schöck Isokorb® für den Stahlbau

Der Schöck Isokorb® Typ KST ist das einzige tragende Wärmedämmelement für Anschlüsse im Stahlbau mit einer bauaufsichtlichen Zulassung vom DIBt. Mit der neuen Zulassung Z-14.4-518 ist der Isokorb® Typ KST nun noch tragfähiger und somit effizienter. Die Module zur Übertragung der Einwirkungen sind mit neuen Namen gekennzeichnet. Aus dem Zugkraftmodul KST-ZST wird nun KSTZ und aus dem Druck-/Querkraftmodul KST-QST wird nun KSTQ.

Mit dem Schöck Isokorb® Typ KST lassen sich vielfältige Anschlüsse im Stahlbau herstellen und durchdringende Tragwerksglieder, wie beispielsweise auskragende Vordächer, Riegel von Rahmensytemen oder Balkone zuverlässig thermisch trennen.

Die RWTH Aachen hat in einer detaillierten Untersuchung verschiedene Anwendungsbeispiele zur Vermeidung von Wärmebrücken im Stahlbau verglichen. Das Ergebnis ist eindeutig: Keine der gängigen Lösungen erfüllte die gesetzlichen Anforderungen nach DIN 4108-2 „Wäremeschutz im Hochbau“, mit einer Ausnahme: der Schöck Isokorb® Typ KST. Als einzige thermische Trennung für den Stahlbau erfüllt der Schöck Isokorb® Typ KST alle Richtlinien und bietet somit 100% Sicherheit in der Planung, minimiert die Energiekosten und verhindert Bauschäden.

Vielfältig einsetzbar
durch den modularen Aufbau und die hohe Tragfähigkeit, sowohl im Neubau als auch in der Sanierung

Planungssicherheit
durch bauaufsichtliche Zulassung vom DIBt, ausführliche Planungsunterlagen sowie Bemessungssoftware und kompetente Beratung.

Höchste Qualität
und zuverlässiger Korrosionsschutz, da komplett aus nicht-rostendem Stahl.

Hoch belastbar
Hohe Beanspruchbarkeit an Biegemoment und Querkraft.

Einfache Montage
wie bei normalen Stirnplattenanschlüssen – für alle gängigen Stahlprofile.

Schöck Isokorb® Typ KSTQ Modul

Produktgruppe 38

Tragendes Wärmedämmelement zur Übertragung von Querkräften und Normalkräften. Es besteht aus nichtrostendem Stahl mit integrierter Dämmschicht. Beim Einsatz mehrerer Elemente, die einen inneren Hebelarm zueinander ausbilden, sind auch Momente aufnehmbar. Die miteinander zu verbindenden Stahlkonstruktionen werden vom Stahlbauer komplett vorgefertigt. Durch den hohen Vorfertigungsgrad im Stahlbaubetrieb wird die Montagezeit der Stahlkonstruktionen auf der Baustelle erheblich reduziert. Das Element wird über einfache Schraubverbindungen angeschlossen.

Funktion: Übertragung von Querkräften und Normalkräften Fertigung: Stahlbaubetrieb - Dämmstoffdicke: 80 mm					Preise in Euro
Schöck Isokorb® Grundtyp		Breite B in mm	Höhe H in mm	Lieferzeit	Preis/Stück
KSTQ16	**Modul**	180	80	B	**161,90**
KSTQ22	**Modul**	180	80	B	**189,10**

Schöck Isokorb® Typ KSTQ Modul

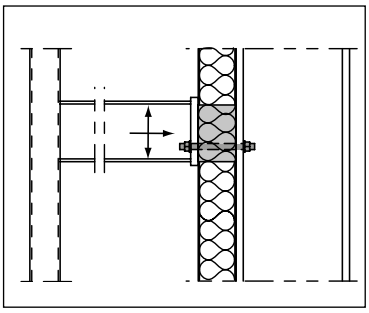

Schöck Isokorb® Typ KSTZ Modul

Produktgruppe 38

Tragendes Wärmedämmelement zur Übertragung von Zugkräften. Es besteht aus nichtrostendem Stahl mit integrierter Dämmschicht. Die miteinander zu verbindenden Stahlkonstruktionen werden vom Stahlbauer komplett vorgefertigt. Durch den hohen Vorfertigungsgrad im Stahlbaubetrieb wird die Montagezeit der Stahlkonstruktionen auf der Baustelle erheblich reduziert. Das Element wird über einfache Schraubverbindungen angeschlossen.

Funktion: Übertragung von Zugkräften Fertigung: Stahlbaubetrieb - Dämmstoffdicke: 80 mm					Preise in Euro
Schöck Isokorb® Grundtyp		Breite B in mm	Höhe H in mm	Lieferzeit	Preis/Stück
KSTZ16	**Modul**	180	60	B	**65,20**
KSTZ22	**Modul**	180	60	B	**75,40**

Schöck Isokorb® Typ KSTZ Modul

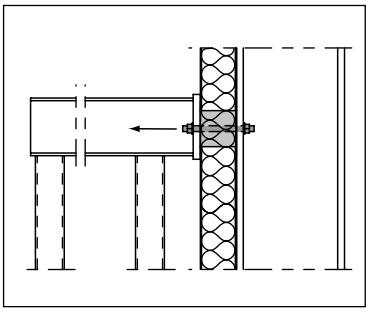

Schöck Isokorb® R

Der Schöck Isokorb® R ermöglicht dem Planer in der Sanierung den gleichen Wärmedämmstandard und die gleiche Sicherheit gegen Bauschäden wie im Neubau. Die bewährte Schöck Isokorb® Technologie realisiert sowohl die Sanierung von Bestandsbauten mit Balkonen als auch die Neukonstruktion von Balkonen an den Bestand. Für beide Herausforderungen bietet der Schöck Isokorb® R eine optimale Lösung.

Vielfältige Anschlussmöglichkeiten

Der Isokorb® R bietet Anschlussmöglichkeiten in den Bereichen Stahlbeton-Stahlbeton und Stahl-Stahlbeton.

Optimale thermische Trennung

durch die bewährte Isokorb®-Technologie. Der Balkonanschluss mit dem Isokorb® R ist vom Passivhaus Institut* zertifiziert**.

Uneingeschränkte Gestaltungsfreiheit

für frei auskragende oder gestütze Balkonkonstruktionen.

Planungssicherheit

durch ausführliche Planungsunterlagen und kompetente Beratung.

* Passivhaus Institut, Darmstadt, www.passiv.de
** Schöck Isokorb® Typ RKS und Typ RQS

Schöck Isokorb® Typ RKS

Produktgruppe 49

Tragendes Wärmedämmelement für den Anschluss von Stahlbalkonen an bestehende Stahlbetondecken. Er überträgt negative Momente, positive Querkräfte und Horizontalkräfte.

Anwendung: Frei auskragende Stahlkonstruktionen Fertigung: Baustelle/Stahlbaubetrieb - Dämmstoffdicke: 120 mm				Preise in Euro
Schöck Isokorb® Grundtyp	Breite B in mm	Elementhöhe H in mm	Lieferzeit	Preis/Stück
RKS10-V8	340	160/180/200/220	D	**auf Anfrage**
RKS14-V8	340	160/180/200/220	D	**auf Anfrage**

Schöck Isokorb® Typ RKS

Bitte beachten:

Das Einkleben des Schöck Isokorb® R ist mit Injektionsmörtel HILTI HIT-RE 500 durch Hilti zertifizierte Verarbeiter vorzunehmen. Die 4 cm breite Fuge zwischen Bestandsdecke und Dämmkörper ist mit Vergussbeton PAGEL V1/50 zu verfüllen. Beide Produkte sind nicht Bestandteil des Angebotes.

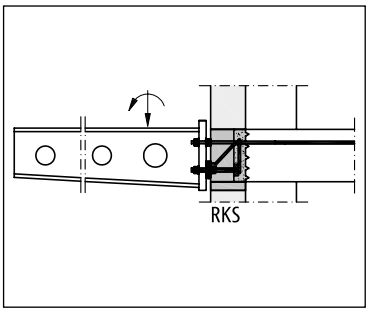

Schöck Isokorb® Typ RQS

Produktgruppe 49

Tragendes Wärmedämmelement für den Anschluss von gestützten Stahlbalkonen an bestehende Stahlbetondecken. Er überträgt positive Querkräfte und Horizontalkräfte.

Anwendung: Gestützte Stahlkonstruktionen Fertigung: Baustelle/Stahlbaubetrieb - Dämmstoffdicke: 120 mm				Preise in Euro
Schöck Isokorb® Grundtyp	Breite B in mm	Elementhöhe H in mm	Lieferzeit	Preis/Stück
RQS8	340	160/180/200/220	D	**auf Anfrage**
RQS10	340	160/180/200/220	D	**auf Anfrage**
RQS12	340	180/200/220	D	**auf Anfrage**

Schöck Isokorb® Typ RQS

Bitte beachten:

Das Einkleben des Schöck Isokorb® R ist mit Injektionsmörtel HILTI HIT-RE 500 durch Hilti zertifizierte Verarbeiter vorzunehmen. Die 4 cm breite Fuge zwischen Bestandsdecke und Dämmkörper ist mit Vergussbeton PAGEL V1/50 zu verfüllen. Beide Produkte sind nicht Bestandteil des Angebotes.

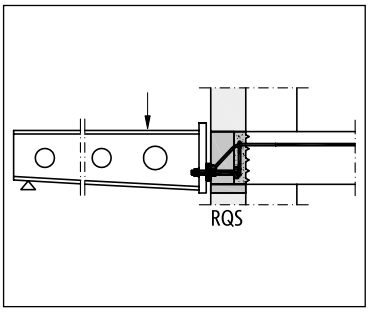

Schöck Isokorb® Typ RK

Produktgruppe 49

Tragendes Wärmedämmelement für den Anschluss von Stahlbetonbalkonen an bestehende Stahlbetondecken. Er überträgt negative Momente und positive Querkräfte.

Anwendung: Frei auskragende Balkone Fertigung: Baustelle - Dämmstoffdicke: 120 mm				Preise in Euro
Schöck Isokorb® Grundtyp	Breite B in mm	Elementhöhe H in mm	Lieferzeit	Preis/Stück
RK25-V6	1000	180/200/220/240/250	D	**auf Anfrage**
RK45-V8	1000	180/200/220/240/250	D	**auf Anfrage**

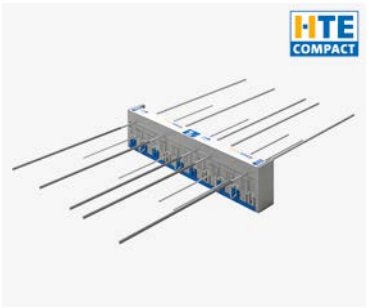

Schöck Isokorb® Typ RK

Bitte beachten:

Das Einkleben des Schöck Isokorb® R ist mit Injektionsmörtel HILTI HIT-RE 500 durch Hilti zertifizierte Verarbeiter vorzunehmen. Die 4 cm breite Fuge zwischen Bestandsdecke und Dämmkörper ist mit Vergussbeton PAGEL V1/50 zu verfüllen. Beide Produkte sind nicht Bestandteil des Angebotes.

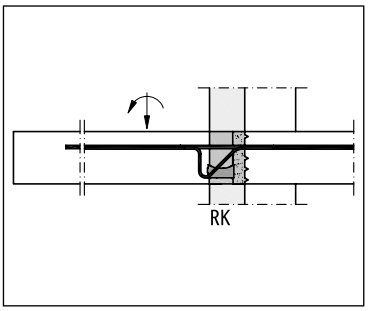

Schöck Isokorb® Typ RQP

Produktgruppe 49

Tragendes Wärmedämmelement für den Anschluss von gestützten Stahlbetonbalkonen an bestehende Stahlbetondecken. Er überträgt positive Querkräfte.

Anwendung: Gestützte Balkone/Loggiaplatten Fertigung: Baustelle - Dämmstoffdicke: 120 mm				Preise in Euro
Schöck Isokorb® Grundtyp	Breite B in mm	Elementhöhe H in mm	Lieferzeit	Preis/Stück
RQP10	360	160/180/200	D	**auf Anfrage**
RQP40	360	160/180/200	D	**auf Anfrage**
RQP60	460	180/200	D	**auf Anfrage**
RQP70	660	180/200	D	**auf Anfrage**

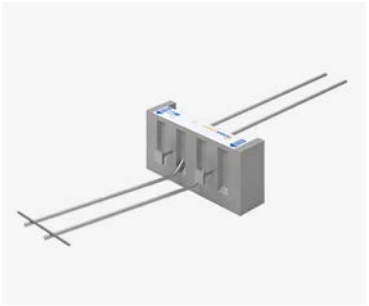

Schöck Isokorb® Typ RQP

Bitte beachten:

Das Einkleben des Schöck Isokorb® R ist mit Injektionsmörtel HILTI HIT-RE 500 durch Hilti zertifizierte Verarbeiter vorzunehmen. Die 4 cm breite Fuge zwischen Bestandsdecke und Dämmkörper ist mit Vergussbeton PAGEL V1/50 zu verfüllen. Beide Produkte sind nicht Bestandteil des Angebotes.

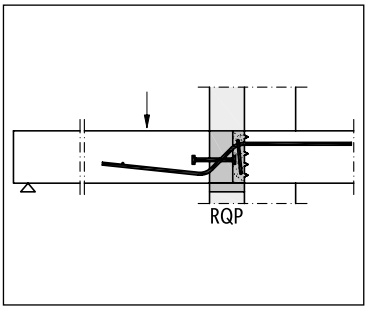

Schöck Isokorb® Typ RQP+RQP

Tragendes Wärmedämmelement für den Anschluss von gestützten Stahlbetonbalkonen an bestehende Stahlbetondecken. Er überträgt positive und negative Querkräfte.

Anwendung: Gestützte Balkone/Loggiaplatten Fertigung: Baustelle - Dämmstoffdicke: 120 mm				Preise in Euro
Schöck Isokorb® Grundtyp	Breite B in mm	Elementhöhe H in mm	Lieferzeit	Preis/Stück
RQP10+RQP10	360	160/180/200	D	**auf Anfrage**
RQP40+RQP40	360	160/180/200	D	**auf Anfrage**
RQP60+RQP60	460	180/200	D	**auf Anfrage**
RQP70+RQP70	660	180/200	D	**auf Anfrage**

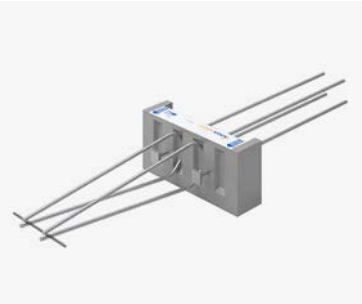

Schöck Isokorb® Typ RQP+RQP

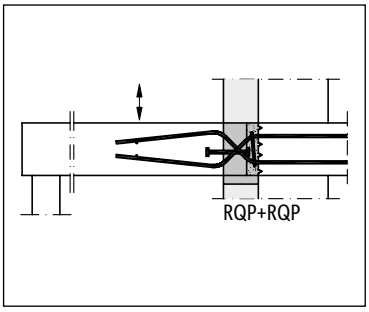

Bitte beachten:

Das Einkleben des Schöck Isokorb® R ist mit Injektionsmörtel HILTI HIT-RE 500 durch Hilti zertifizierte Verarbeiter vorzunehmen. Die 4 cm breite Fuge zwischen Bestandsdecke und Dämmkörper ist mit Vergussbeton PAGEL V1/50 zu verfüllen. Beide Produkte sind nicht Bestandteil des Angebotes.

Schöck Novomur®

Der ungedämmte Gebäudesockel stellt eine gravierende Wärmebrücke dar. Um die damit verbundenen Auswirkungen wie Schimmelpilzgefahr und erhöhte Wärmeverluste zu vermeiden, ist eine effektive Dämmung unverzichtbar. Schöck Novomur® und Schöck Novomur® light weisen eine hohe Wärmedämmung bei gleichzeitig hoher Tragfähigkeit auf. Hinzu kommt die wasserabweisende Eigenschaft der Elemente, welche garantiert, dass auch während der feuchtebelasteten Rohbauphase praktisch keine Feuchtigkeit in die Wärmedämmelemente und den Mauerfuß eindringen kann. Insgesamt ergibt sich eine sehr wirksame Dämmung der Wärmebrücke am Gebäudesockel. Durch die wasserabweisende Eigenschaft ist die hohe Wärmedämmung bereits von Anfang an vorhanden - die Elemente müssen nicht erst jahrelang austrocknen um die geplante Wärmedämmung zu erreichen.

Schöck Novomur® ist von der Tragfähigkeit her abgestimmt auf den Einsatz bei Mehrfamilienhäusern. Schöck Novomur® light ist das ideale Dämmelement für Einfamilienhäuser.

Einfach komplett

Alle Wandstärken – 11,5 cm, 15 cm, 17,5 cm, 20 cm und 24 cm – erhältlich. Exakte Mauersteinbreiten, außen/innen nicht verwechselbar.

Sehr sicher

Mit verzahnter Stoßfuge ohne Mörtel. Gewährleistet einen genauen und einfachen Einbau.

Besonders handlich

Elementlänge 0,75 m für gutes Handling. Entspricht dem üblichen Mauerwerksraster.

Bester Feuchteschutz

Beide Elemente praktisch nicht kapillar saugend. Einstufung nach DIN 4108, Teil 3 als wasserabweisend.

Starke Dämmung

Hohe Tragfähigkeit – starke Dämmung! λ = 0,268 W/(m · K) bei Schöck Novomur® und λ = 0,193 W/(m · K) bei Schöck Novomur® light.

Schöck Tronsole®

Ruhe ist ein elementares Grundbedürfnis. Gerade in einer Zeit voller Hektik und Lärm verlangen Menschen zunehmend nach Ruhe und Entspannung. Deshalb ist Schallschutz in Gebäuden auch in keiner Weise Luxus, sondern vielmehr dringende Notwendigkeit. Insbesondere den Stiegenhäusern in Mehrfamilienhäusern sollten Planer dabei vermehrte Aufmerksamkeit schenken. Weil Lärm an dieser Stelle ein häufiger, ja alltäglicher Streitpunkt ist. Und insbesondere auch rechtliche Argumente eine klare Sprache sprechen.

Trittschallschutz auf hohem Niveau

Mit der Schöck Tronsole® wird die Schallschutzklasse A - hoher Komfort - der ÖNORM B 8115-5 bei Stiegen zum Standard.

Planungssicherheit

Die Schöck Tronsole® Typ T und die Schöck Tronsole® Typ Q sind vom DIBt bauaufsichtlich zugelassen.

Komplettsystem - passend für jede Stiege

Die genau aufeinander abgestimmten Varianten der Schöck Tronsole® sorgen für einen effektiven Trittschallschutz über alle Gewerke hinweg, sowohl bei geraden als auch bei gewendelten Stiegen.

Einfacher, schallbrückenfreier Einbau

Mit den einbaufertigen Produkten der Schöck Tronsole® werden Einbaufehler minimiert. Für einen sicheren Trittschallschutz. Achten Sie auf die blaue Linie.

Schöck Tronsole® Typ T

Trittschalldämmelement für den Anschluss Stiegenlauf an Podest

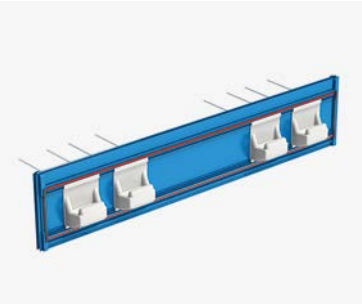

Schöck Tronsole® Typ T

Anwendung: Trittschalltechnische Trennung Stiegenlauf/Podest **Fertigung: Stiegenlauf in Ortbeton oder als Fertigteil**					Preise in Euro
Schöck Tronsole® Typ	Standard-Elementlänge L in mm	Anzahl Trag-konsolen	Standard-Elementhöhe H in mm	Liefer-zeit	Preis/Stück
T-V2	1200	2	160, 180, 200	A	**139,80**
			170, 190, 210, 220	B	
T-V4	1200	4	160, 180, 200	A	**163,20**
			170, 190, 210, 220	B	
T-V6	1200	6	160, 180, 200	A	**186,30**
			170, 190, 210, 220	B	
T-V8	1300	8	160, 180, 200	A	**206,50**
			170, 190, 210, 220	B	

Hinweis:

- Sonder-Elementlängen Zuschlag 3,40 EUR je zusätzlich angefangene 10 cm; max. Elementlänge: 2,00 m
- Sonder-Elementhöhen ≥ 230 mm: Zuschlag 8,90 EUR/Element; max. Elementhöhe: 320 mm
- Lieferzeit B bei allen Sonder-Elementlängen und -höhen

Beispiel für eine Bestellbezeichnung:

Schöck Tronsole® Typ T-V4-H200-L1000

Schöck Tronsole® Typ F

Trittschalldämmelement für den Anschluss von Fertigteil-Stiegenlauf an Podest. V1 und V2 kennzeichnen die Tragstufe.

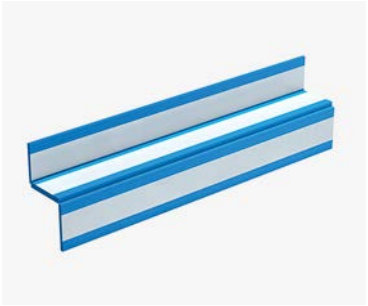

Schöck Tronsole® Typ F

Anwendung: Trittschalltechnische Trennung Stiegenlauf/Podest Fertigung: Stiegenlauf als Fertigteil				Preise in Euro
Schöck Tronsole® Typ	Standard-Elementlänge L in mm	Elastomerlager-Breite in mm	Liefer-zeit	Preis/Stück
F-V1	1000	25	B	**40,60**
	1100	25	B	**44,40**
	1200	25	B	**48,30**
	1500	25	B	**67,30**
F-V2	1000	35	B	**63,60**
	1100	35	B	**69,60**
	1200	35	B	**75,80**
	1500	35	B	**101,90**
FS-V1	≤ 1500	25	C	**87,00**
FS-V2	≤ 1500	35	C	**109,90**

Hinweis:

Sonderelement Schöck Tronsole® Typ FS-V1 und Typ FS-V2: Abmessungen nach Kundenangaben; Elementlänge >1500 mm und Tragstufe größer als V2 auf Anfrage.

Empfehlung:

Sonderlängen lassen sich kosten- und zeitsparend auf der Baustelle realisieren, da die Produktvarianten der Tronsole® Typ F sich jeweils an beiden Enden um 5 cm einfach ablängen lassen. Das Elastomerlager Elodur® und das Clip-Scharnier müssen dabei nicht durchtrennt werden.

Beispiel für eine Bestellbezeichnung:

Schöck Tronsole® Typ F-V1-L1200

Schöck Tronsole® Typ B

Trittschalldämmelement für den Anschluss Stiegenlauf auf Bodenplatte. V1 und V2 kennzeichnen die Tragstufe.

Anwendung: Trittschalltechnische Trennung zwischen Stiegenlauf/ Bodenplatte Fertigung: Stiegenlauf in Ortbeton oder als Fertigteil					Preise in Euro
Schöck Tronsole® Typ	Länge L in mm	Breite B in mm	Elastomerlager-Breite in mm	Liefer-zeit	Preis/Stück
B-V1	1000	350	25	B	**70,50**
	1000	600	25	B	**75,30**
	1100	350	25	B	**72,90**
	1100	600	25	B	**78,00**
	1200	350	25	B	**75,30**
	1200	600	25	B	**80,50**
	1500	350	25	B	**94,00**
	1500	600	25	B	**100,50**
B-V2	1000	350	35	B	**97,10**
	1000	600	35	B	**102,20**
	1100	350	35	B	**102,30**
	1100	600	35	B	**107,30**
	1200	350	35	B	**107,20**
	1200	600	35	B	**112,50**
	1500	350	35	B	**130,80**
	1500	600	35	B	**140,70**
BS-V1	≤ 1500	≤ 500	25	C	**133,00**
BS-V2	≤ 1500	≤ 500	35	C	**173,10**

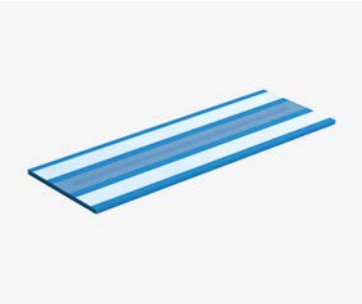

Schöck Tronsole® Typ B-V1-B350

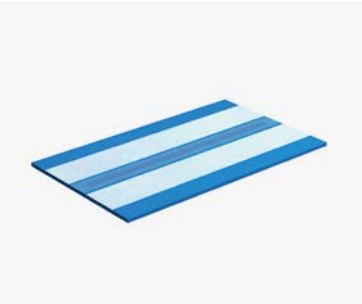

Schöck Tronsole® Typ B-V1-B600

Hinweis:

Sonderelement Schöck Tronsole® Typ BS-V1 und Typ BS-V2: Abmessungen nach Kundenangaben; Elementlänge >1500 mm und Elementbreite >600 mm sowie Tragstufe größer als V2 auf Anfrage.

Empfehlung:

Sonderlängen lassen sich kosten- und zeitsparend auf der Baustelle realisieren, da die Produktvarianten der Tronsole® Typ B sich jeweils an beiden Enden um 5 cm einfach ablängen lassen. Das Elastomerlager Elodur® muss dabei nicht durchtrennt werden.

Beispiel für eine Bestellbezeichnung:

Schöck Tronsole® Typ B-V1-L1200-B350

Schöck Tronsole® Typ L

Schöck Tronsole Typ L komplettiert die Schallschutzsysteme. Für die schallbrückenfreie Fugenausbildung zwischen Podest und Stiegenhauswand eignet sich der Schöck Tronsole® Typ L-250 und für die Fugenausbildung zwischen Lauf und Stiegenhauswand eignet sich der Schöck Tronsole® Typ L-420.

Anwendung: Schallbrückenfreie Fugenausbildung Stiege bzw. Podest / Stiegenhauswand Fertigung: Stiege/Podest in Ortbeton oder als Fertigteil				Preise in Euro
Schöck Tronsole® Typ	Länge L in mm	Höhe H in mm	Liefer-zeit	Preis/Stück
L-250	1000	250	A	**16,70**
L-420	1000	420	A	**19,90**
L-Set-250	1000	250	A	**211,30**
L-Set-420	1000	420	A	**251,50**

Zubehör		Preise in Euro
	Menge	Preis/Stück
Klebeband	Rolle 12,5 m	**11,50**

Empfehlung:

Für eine wirtschaftliche Lösung eignet sich der Schöck Tronsole® Typ L-Set. Bestehend jeweils aus 15 Tronsole® Typ L-250 bzw. Typ L-420, 12,5 m Klebeband auf Rolle, 1 Cutter, 1 Baustellenstift. Mit dem Klebeband müssen bei Bedarf die Stoßstellen der einzelnen Platten dicht abgeklebt werden.

Beispiel für eine Bestellbezeichnung:

Schöck Tronsole® Typ L-Set-250

Schöck Tronsole® Typ L-250

Schöck Tronsole® Typ L-420

Schöck Tronsole® Typ L-Set-420

Schöck Tronsole® Typ Z

Trittschalldämmelement für den Anschluss Podest an Stiegenhauswand. Der Schöck Tronsole® Typ Z Part T ist ein einbaufertiges und typengeprüftes Tragelement.

Anwendung: Trittschalltechnische Trennung Podest/ Stiegenhauswand Fertigung: Podest in Ortbeton oder als Fertigteil Stiegenhauswand aus Stahlbeton oder Mauerwerk			Preise in Euro
Schöck Tronsole® Typ	Elastomerlager	Lieferzeit	Preis/Stück
Z-V	unten	A	**90,20**
Z-V+V	unten und oben	A	**105,60**
Z-VH+VH	unten, oben und seitlich	A	**122,30**
Z-V-T	unten	A	**166,10**
Z-V+V-T	unten und oben	A	**181,50**
Z-VH+VH-T	unten, oben und seitlich	A	**198,20**
Z Part T	–	A	**75,90**

Beispiele für eine Bestellbezeichnung:

Wandelement: Schöck Tronsole® Typ Z-V
Wandelement mit Tragelement: Schöck Tronsole® Typ Z-V-T
Tragelement: Schöck Tronsole® Typ Z Part T

Schöck Tronsole® Typ Z-V

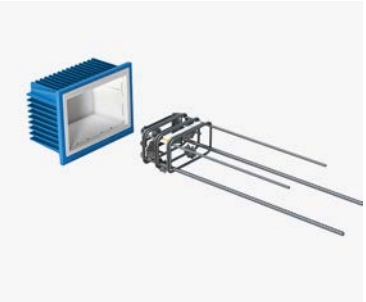

Schöck Tronsole® Typ Z-V-T

Schöck Tronsole® Typ Z Part T

Schöck Tronsole® Typ Q

Trittschalldämmelement für den Anschluss gewendelte Stiege an Stiegenhauswand. Gemäß Zulassung müssen Wandelement, Tragelement und Laufhülse als Set eingebaut werden.

Anwendung: Trittschalltechnische Trennung zwischen gewendeltem Stiegenlauf/Stiegenhauswand Fertigung: Stiegenlauf in Ortbeton oder als Fertigteil Stiegenhauswand aus Stahlbeton oder Mauerwerk					Preise in Euro
Schöck Tronsole® Typ	Fugenbreite in mm	Laufplatten-stärke in mm	Tragelement-Material	Liefer-zeit	Preis/Stück
Q-A2	≤ 50	> 120	Edelstahl	A	**105,20**
Q-FV	≤ 50	> 120	Feuerverzinkt	A	**80,80**
Q-A2-XL	51-100	> 120	Edelstahl	A	**113,20**
Q-FV-XL	51-100	> 120	Feuerverzinkt	A	**81,50**

Zubehör		Preise in Euro
	Lieferzeit	Preis/Stück
Brandschutz-Set	A	**14,80**
Part Brandschutzmanschette (BSM)	A	**10,30**
Montageelement	A	**60,80**

Hinweis:

Bei der brandschutztechnischen Anforderung R90 muss das Brandschutz-Set eingebaut werden. Es besteht aus einer Brandschutzabdeckung und einer Brandschutzmanschette. Die Brandschutzabdeckung mit doppelseitigem Klebeband muss zur Abdichtung auf das Wandelement geklebt werden. Die Brandschutzmanschette muss auf das Tragelement geschoben werden. Bei Fugenöffnungen >20 mm werden weitere Brandschutzmanschetten notwendig. Die Brandschutzklassifizeirung R90 ist bis zu einer Fugenbreite von 65 mm nachgewiesen.

Beispiel für eine Bestellbezeichnung:

Schöck Tronsole® Typ Q-FV-XL

Schöck Tronsole® Typ Q

Schöck Tronsole® Typ Q Brandschutz-Set

Schöck Tronsole® Typ Q Part Brandschutzmanschette

Schöck Tronsole® Typ Q Montageelement

Schöck Tronsole® Typ T

Trittschalldämmelement für den Anschluss Stiegenlauf an Podest. Aus dem bisherigen Produktprogramm.

Zur trittschalltechnischen Trennung zwischen Treppenlauf und Podest					Preise in Euro
Schöck Tronsole® Typ	Standard-Element-länge[1] L in m	Standard-Elementhöhe[2] H in mm	Bewehrung	Lieferzeit[3]	Preis/Stück
T4	1,2	160, 180, 200 170, 190, 210, 220	4 ø 6	B	**119,60**
T6	1,2	160, 180, 200 170, 190, 210, 220	6 ø 6	B	**139,40**
T8	1,2	200	8 ø 6	A	**159,20**
		160, 170, 180, 190, 210, 220		B	

[1] Sonder-Elementlängen 0,9 - 2,0 m: Zuschlag 2,90 EUR je angefangene 10 cm; max. Elementlänge: 2,00 m
[2] Sonder-Elementhöhen ≥ 230 mm: Zuschlag 7,20 EUR/Element; max. Elementhöhe: 300 mm
[3] Lieferzeit C bei allen Sonder-Elementlängen und -höhen

Trittschallminderung: ΔL_w* = 12 dB

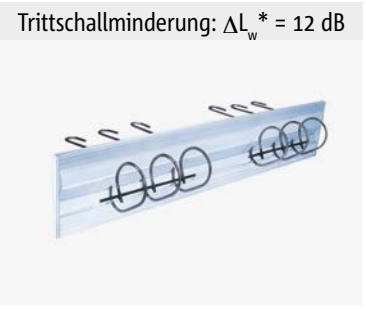

Schöck Tronsole® Typ T

Schöck Dorn SLD

Sparen Sie sich aufwendige Konstruktionen wie Konsolen und Gleitlager zur Kraftübertragung im Bereich von Dehnfugen. Mit dem Schöck Dorn SLD erhalten Sie größere Planungsfreiheit und einen behinderungsfreien Ausbau. Alle SLD-Typen sind vom DIBt Berlin nach EC2 für Fugenbreiten bis 60 mm zugelassen. Ein weiteres Plus: Durch die optional erhältliche Brandschutzmanschette ist eine Ausführung in der Feuerschutzklasse R90 möglich. Für alle, die bisher noch nicht die Gelegenheit hatten: machen Sie den Vergleich. Der Schöck Dorn SLD wird Sie überzeugen!

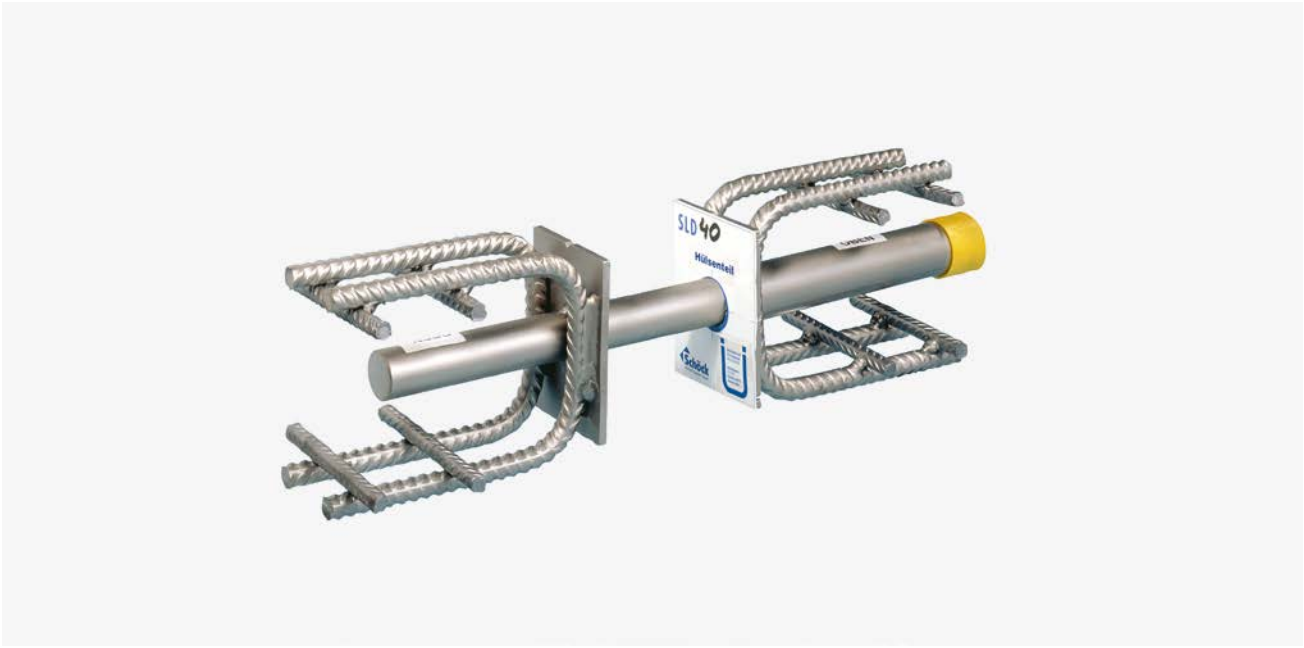

Hohe Tragfähigkeit

Mit dem Schöck Dorn SLD 150 können bis zu 370 KN übertragen werden.

Zeitersparnis beim Einbau

Leichter Einbau der bauseitigen Bewehrung.

Leichterer Einbau

in Platten, Unterzügen und Wänden.

Rundum flexibel

Bei der Ausführung Schöck Dorn SLD Q sind zusätzlich auch Bewegungen in Querrichtung der Fuge möglich.

Sehr dauerhaft

Hohe Korrosionsbeständigkeit durch Verwendung von hochwertigem Edelstahl.

Schöck Dorn SLD Komplettsystem

Produktgruppe 28

Das einbaufertige Schwerlastdorn-System für Fugenkonstruktionen inklusive Dorn- und Hülsenelement			Preise in Euro
Schöck Dorn Typ	Gewicht in kg	Lieferzeit	Preis/Stück
SLD 40	2,5	A	**115,40**
SLD 50	2,8	A	**135,90**
SLD 60	3,7	A	**158,70**
SLD 70	5,0	A	**196,70**
SLD 80	7,2	A	**236,90**
SLD 120	13,6	C	**467,10**
SLD 150	22,1	C	**635,50**

Schöck SLD

Schöck Dorn SLD Q Komplettsystem

Produktgruppe 28

Das einbaufertige Schwerlastdorn-System für Fugenkonstruktionen inklusive Dorn- und Q-Hülsenelement			Preise in Euro
Schöck Dorn Typ	Gewicht in kg	Lieferzeit	Preis/Stück
SLD Q 40	3,2	B	**161,00**
SLD Q 50	3,8	B	**178,50**
SLD Q 60	4,7	B	**203,70**
SLD Q 70	6,4	B	**265,40**
SLD Q 80	10,2	B	**365,70**
SLD Q 120	19,0	C	**607,90**
SLD Q 150	31,7	C	**736,40**

Schöck SLD Q
(längs- und querverschieblich)

Hinweis:

Das Q-Hülsenelement erlaubt eine Querverschieblichkeit des Dornes um ± 12 mm.

Schöck Brandschutzmanschette für SLD

Produktgruppe 28

Brandschutzmanschetten für SLD			Preise in Euro
	Fugenbreite f in mm	Lieferzeit	Preis/Stück
SLD 40/50 BSM 20	20	B	**6,00**
SLD 40/50 BSM 30	30	B	**6,40**
SLD 60 BSM 20	20	B	**6,80**
SLD 60 BSM 30	30	B	**7,00**
SLD 70 BSM 20	20	B	**7,70**
SLD 70 BSM 30	30	B	**8,20**
SLD 80 BSM 20	20	B	**8,80**
SLD 80 BSM 30	30	B	**9,50**
SLD 120/150 BSM 20	20	B	**12,30**
SLD 120/150 BSM 30	30	B	**13,70**

Schöck Brandschutzmanschette für SLD

Schöck Brandschutzmanschette für SLD Q

Produktgruppe 28

Brandschutzmanschetten für SLD Q			Preise in Euro
	Fugenbreite f in mm	Lieferzeit	Preis/Stück
SLD Q 40/50 BSM 20	20	B	**8,50**
SLD Q 40/50 BSM 30	30	B	**9,00**
SLD Q 60/70 BSM 20	20	B	**10,20**
SLD Q 60/70 BSM 30	30	B	**10,60**
SLD Q 80 BSM 20	20	B	**11,50**
SLD Q 80 BSM 30	30	B	**11,90**
SLD Q 120/150 BSM 20	20	B	**15,00**
SLD Q 120/150 BSM 30	30	B	**16,00**

Schöck Brandschutzmanschette für SLD Q

Schöck Dorn ESD

An die Übertragung von Querkräften bei Dehnfugen werden hohe Anforderungen gestellt, die oft komplizierte Fugenkonstruktionen erfordern. Mit dem ESD von Schöck steht Ihnen ein Verbindungselement zur Verfügung, das sicher, durchdacht und einfach ist. Die kompakte Ausführung dieses Einzelschubdorn-Systems eignet sich auch für den Einsatz bei relativ niedrigen Bauteilstärken. Schöck ESD ist lieferbar in den Ausführungen: mit Edelstahlhülse (ESD-S), mit Kunststoffhülse (ESD-K), mit halbseitiger Kunststoffhülle (ESD-B) oder mit einer flexiblen Edelstahlhülse, die Querbewegungen zulässt (ESD-SQ). Sonderlösungen hinsichtlich Dornmaterial, Dornlänge und Hülsenlänge sind für Ihre Anforderungen kurzfristig lieferbar. Als Verbindungsmöglichkeit von Bauteilen stellt der Schöck ESD eine kostengünstige Lösung dar. Zusammen mit der Brandschutzmanschette wird die Feuerwiderstandsklasse R90 erfüllt.

Maximale Beweglichkeit

als längs- oder als längs- und querverschiebliche Dornverbindung lieferbar.

Optimaler Korrosionsschutz

Alle Dorne in Edelstahl oder Feuerverzinkt lieferbar.

Große Produktpalette

Komponenten können als Komplettsystem oder einzeln bestellt werden.

Schnelle Montage

Hülsen werden einfach mit dem Nagelteller an der Schalung befestigt.

Schöck Dorn ESD-S Komplettsystem

Produktgruppe 23

Schöck Einzeldorn ED aus Edelstahl A4 mit Kombihülse HS aus Edelstahl A2					Preise in Euro
Schöck Dorn Typ	Dornmaterial	Durchmesser in mm	Länge L in mm	Lieferzeit	Preis/Stück
ESD-S 20/300	Edelstahl A4	20	300	B	**34,40**
ESD-S 22/300	Edelstahl A4	22	300	B	**41,30**
ESD-S 25/300	Edelstahl A4	25	300	B	**53,30**
ESD-S 30/350	Edelstahl A4	30	350	B	**79,20**

Schöck ESD-S

Schöck Dorn ESD-K Komplettsystem (Edelstahl)

Produktgruppe 23

Schöck Einzeldorn ED aus Edelstahl A4 mit Kombihülse HK aus Kunststoff					Preise in Euro
Schöck Dorn Typ	Dornmaterial	Durchmesser in mm	Länge L in mm	Lieferzeit	Preis/Stück
ESD-K 20/300-A4	Edelstahl A4	20	300	A	**18,30**
ESD-K 22/300-A4	Edelstahl A4	22	300	A	**23,20**
ESD-K 25/300-A4	Edelstahl A4	25	300	A	**30,80**
ESD-K 30/350-A4	Edelstahl A4	30	350	A	**49,10**

Schöck ESD-K Edelstahl

Schöck Dorn ESD-SQ Komplettsystem

Produktgruppe 23

Schöck Einzeldorn ED aus Edelstahl A4 mit Kombihülse HSQ aus Edelstahl A2					Preise in Euro
Schöck Dorn Typ	Dornmaterial	Durchmesser in mm	Länge L in mm	Lieferzeit	Preis/Stück
ESD-SQ 20/300	Edelstahl A4	20	300	B	**49,50**
ESD-SQ 22/300	Edelstahl A4	22	300	B	**61,10**
ESD-SQ 25/300	Edelstahl A4	25	300	B	**73,90**
ESD-SQ 30/350	Edelstahl A4	30	350	B	**111,40**

Schöck ESD-SQ

Schöck Dorn ESD-B Komplettsystem (Edelstahl)

Produktgruppe 23

Schöck Einzeldorn ED aus Edelstahl A4 mit Kunststoffhülle (B)					Preise in Euro
Schöck Dorn Typ	Dornmaterial	Durchmesser in mm	Länge L in mm	Lieferzeit	Preis/Stück
ESD-B 20/300-A4	Edelstahl A4	20	300	B	**17,50**
ESD-B 22/300-A4	Edelstahl A4	22	300	B	**22,70**
ESD-B 25/300-A4	Edelstahl A4	25	300	B	**31,40**
ESD-B 30/350-A4	Edelstahl A4	30	350	B	**50,00**

Schöck ESD-B Edelstahl

Schöck Brandschutzmanschette für ESD

Produktgruppe 23

Brandschutzmanschetten für ESD			Preise in Euro
	Dicke in mm	Lieferzeit	Preis/Stück
ESD 20-25 BSM 20	20	B	**8,30**
ESD 20-25 BSM 30	30	B	**8,50**
ESD 30 BSM 20	20	B	**9,80**
ESD 30 BSM 30	30	B	**10,80**

Schöck Brandschutzmanschette für ESD

Schöck Brandschutzmanschette für ESD-SQ

Produktgruppe 23

Brandschutzmanschetten für ESD-SQ			Preise in Euro
	Dicke in mm	Lieferzeit	Preis/Stück
ESD SQ 20-25 BSM 20	20	B	**10,40**
ESD SQ 20-25 BSM 30	30	B	**10,80**
ESD SQ 30 BSM 20	20	B	**10,80**
ESD SQ 30 BSM 30	30	B	**11,70**

Schöck Brandschutzmanschette für ESD-SQ

Schöck Bole®

Die Durchstanzbewehrung Schöck Bole® wird je nach Typ zu einem bestimmten Zeitpunkt beim Verlegen der Deckenbewehrung eingebracht.
Der **Bole® Typ Standard** wird nach dem Verlegen der unteren Lage der Deckenbewehrung von oben eingesetzt. Die beweglichen Auflageböcke mit Abstandhaltern ermöglichen ein problemloses Durchdringen der unteren Bewehrung bis zum Schalboden. Das Produkt wird einbaufertig geliefert. Zur Montage werden keine weiteren Teile benötigt. Dies bietet somit ein hohes Maß an Einbausicherheit. Dieser Typ ist für den Einbau auf der Baustelle geeignet.
Der **Bole® Typ O** wird nach dem Verlegen der oberen Lage der Deckenbewehrung eingebaut und ist daher ebenfalls für einen leichten und schnellen Einbau auf der Baustelle geeignet.
Der **Bole® Typ U** wird vor dem Verlegen der unteren Bewehrungslage eingebaut. Abstandhalter werden lose mitgeliefert. Dieser Bole® Typ eignet sich sowohl für den Einsatz auf der Baustelle als auch im Fertigteilwerk.
Der **Bole® Typ F** ist speziell für den Einsatz im Fertigteilwerk entwickelt worden und reiht sich optimal in den Fertigungsablauf ein.
Der **Bole® Typ K** kommt bei Fundamentplatten zum Einsatz. Sie wird durch Abstellen der Leiste auf der unteren Bewehrungslage eingebaut.

Schnelle Verarbeitung

Die einbaufertige Lieferung ermöglicht einen schnellen Einbau auf der Baustelle.

Einfacher Einbau

Kann je nach Typ vor, nach oder während der Verlegung der Bewehrung eingebaut werden.

Zugelassen

Durchstanzbewehrung mit europäisch technischer Zulassung ETA 13/0076.

Hinweisfahne

Am ersten Bolzen zur Kennzeichnung der Einbaurichtung mit genauer Typenbezeichnung. Bei Bedarf Aufdruck der Stützenposition im Plan sowie Plannummer.

Doppelkopfbolzen

Aus Betonstahl B500B

Optimale Einbausicherheit

Betondeckung wird durch Abstandshalter sauber eingehalten. Betondeckung von 20/25/30/35 mm.

Schöck ComBAR®

Wo Stahl an seine Grenzen stößt, weil entweder eine elektrisch nicht leitende bzw. eine nicht magnetisierbare Bewehrung gefordert ist oder weil eine chemisch besonders aggressive Umgebung zur Korrosion des Betonstahls führen würde, kann die innovative Glasfaserbewehrung Schöck ComBAR® eine dauerhafte und wirtschaftliche Lösung sein. Das hochfeste Material ist extrem langlebig, bis zum Bruch linear elastisch, nicht magnetisierbar, elektrisch und thermisch nicht leitend und außerdem leicht zerspanbar.

Zu den Anwendungsfeldern in denen ComBAR® seine außergewöhnlichen Eigenschaften bereits vielfach unter Beweis gestellt hat gehören unter anderem: Anlagenbau, Brückenbau, Fassaden, Flugfelder, Forschungseinrichtungen, Baubiologie (stahlfreies Bauen), Gleisbau, Industriebau, Parkhäuser, Schwimmbäder und Tunnelbau.

Zertifiziert

DIBt Zulassung Z-1.6-238
für gerade Stäbe im Durchmesser 8 mm – 25 mm

Material

Hochfester, dauerhafter, chemisch resistenter, glasfaserverstärkter Kunststoff
$E = 60.000\ N/mm^2$
$f_{fu} \geq 1000\ N/mm^2$
$f_{fk} = 580\ N/mm^2$

Schöck ComBAR® Thermoanker

Stahl ist in der Betonbewehrung seit Jahrzehnten bewährt. Und dennoch gibt es Anwendungen in denen Alternativen gefragt sind. Hier kommt Schöck ComBAR® zum Zuge. Schöck ComBAR® ist ein Bewehrungsstab aus glasfaserverstärktem Kunststoff und bietet einzigartige Vorteile gegenüber Stahl. Denn Schöck ComBAR® ist chemisch- und korrosionsbeständig und hat eine außerordentlich geringe Wärmeleitfähigkeit.
Mit dem Schöck ComBAR® Thermoanker haben Fertigteilwerke und Architekten einen Baustoff an der Hand, der die wirtschaftliche, wärmebrückenfreie Alternative zu herkömmlichen Ankerlösungen für kerngedämmte Element- und Sandwichwände ist.

Einfacher Einbau

Schöck ComBAR® Thermoanker lässt sich einfach in die vorgebohrte Dämmung einbringen. Aufwendiges Ausschäumen der Fugenzwischenräume, wie es bei herkömmlichen Gitterträgerverbindungen notwendig ist, entfällt.

Feuerwiderstand

Der Feuerwiderstand entspricht dem aktuellen EU Standard.

Umfassender Service

Technische Beratung in der Planungsphase und Vor-Ort-Betreuung im Fertigteilwerk.

Wärmedämmend

Hervorragende Wärmedämmung da geringe Wärmeleitfähigkeit. Bereits in der Planung kann mit Schöck ComBAR® Thermoanker ein nahezu wärmebrückenfreier Anschluss der Außenschale von Element- und Sandwichwänden gewährleistet werden.
λ Schöck ComBAR® = 0,5 W/mK
zum Vergleich dazu:
λ rostfreier Baustahl = 15-17 W/mK; λ Stahl = 60W/mK

Nur 1 Verbindungselement

Die äussere Vorsatzschale wird nur mittels der Thermoanker mit der inneren Tragschale verbunden. Abstandhalter und Zuganker in einem Produkt.

Bauaufsichtlich zugelassen

Für Doppel- und Sandwichwände Z-21.8-1894

Wirtschaftlich

Nur ca. 3-5 Anker pro m^2 mit 12 mm Durchmesser notwendig (nach statischer Erfordernis). Die Edelstahl-Gitterträger entfallen. Weitere Verbindungen wie Abstandhalter sind nicht notwendig.

Maßgenaue Lieferung

Die Anker werden maßgenau und einbaufertig für die jeweiligen Wanddicken zum Fertigteilwerk geliefert (VE = 200 Stck).

Schöck Abschalelemente

Rationelles Bauen liegt im Trend. Nur darf bei noch so viel Kostendruck nicht an der Qualität gespart werden. Das Schöck Abschalelement verbessert das Finish von Betonelementen und trägt entscheidend zu einer rationellen Fertigung bei. So senkt man die Kosten und bietet seinem Kunden dennoch überzeugende Qualität. Darauf können Betonfertigteilwerke bauen.

Integriertes Abschalelement

Keine zeitaufwendige und kostenintensive Behelfsschalung sowie deren Entsorgung notwendig.

Saubere Lösung

Die Dichtleisten verhindern das Unterlaufen der Zementschlämme und ermöglichen einen sauberen Übergang zum Frischbeton.

Optimale Betonoptik

Kein Verspachteln der Abschlüsse notwendig.

Hochwertiges Endprodukt

Das Fertigteil ermöglicht eine freie Zugänglichkeit der Baustelle und für den Kunden einen echten Mehrwert.

Allgemeine Verkaufs- und Lieferbedingungen

1. Allgemeines
Diese Verkaufs- und Lieferbedingungen liegen allen Leistungen der Verkäuferin zugrunde; sie sind ein wesentlicher Bestandteil aller Angebote der Verkäuferin und der mit ihr geschlossenen Verträge. Sie gelten durch die Bestellung oder Annahme der Warenlieferungen als anerkannt. Abweichende Bedingungen des Bestellers gelten ohne schriftliche Bestätigung der Verkäuferin nicht, und zwar auch dann nicht, wenn sie ihnen nicht ausdrücklich widerspricht. Insbesondere gilt die Lieferung der Verkäuferin aufgrund einer Bestellung nicht als Anerkennung abweichender Bedingungen oder ihrer Zustimmung dazu.

2. Vertragsabschluss
Alle Angaben in Katalogen, Plänen, Prospekten und in sonstigem Informationsmaterial der Verkäuferin sind unverbindlich. Druck-, Schreib und Rechenfehler verpflichten sie nicht. Bestellungen sind für die Verkäuferin erst verbindlich, wenn sie diese dem Besteller schriftlich bestätigt hat. Mündliche Nebenabreden und Zusagen, auch von Mitarbeitern der Verkäuferin, und Bestelländerungen bedürfen zu ihrer Wirksamkeit jedenfalls der schriftlichen Bestätigung der Verkäuferin. Die Verkäuferin ist nicht verpflichtet zu überprüfen, ob den Bestellungen Schutzrechte Dritter entgegenstehen, und übernimmt keine Haftung aus diesem Titel.

3. Preise
Die von der Verkäuferin angegebenen Preise enthalten nicht die gesetzliche Umsatzsteuer. Sie beinhalten auch nicht die Kosten einer allfälligen Verpackung, sonstige Nebengebühren oder -kosten. Nach Vertragsabschluss eintretende Änderungen der Lohnund/ oder Materialkoten berechtigen die Verkäuferin zur entsprechenden Preisänderung.

4. Lieferung
Angaben über die Lieferzeit sind, wenn nicht anderes schriftlich vereinbart ist, nur annähernd und nicht verbindlich. Eine vereinbarte Lieferfrist beginnt mit der Annahme der Bestellung lt. 2 durch die Verkäuferin; hat der Besteller jedoch Unterlagen, Angaben oder eine Anzahlung zu übermitteln, so beginnt die Lieferfrist nicht vor dem Einlangen des noch Fehlenden bei der Verkäuferin. Die Lieferung ist mit der Meldung, dass die Ware zu Versand oder Abholung bereit ist, bewirkt. Der Besteller ist erst nach einem Überschreiten der Lieferfrist im Ausmaß von zumindest 8 Wochen und unter anschließender Setzung einer Nachfrist von zumindest 3 weiteren Wochen zum Rücktritt vom Vertrag berechtigt. Schadenersatzansprüche wegen Nicht- oder nicht rechtzeitiger Lieferung sind ausgeschlossen, wenn sie Verbrauchern gegenüber nicht auf Vorsatz oder grober Fahrlässigkeit, Unternehmern gegenüber nicht auf Vorsatz oder krass grober Fahrlässigkeit der Verkäuferin beruhen. Verweigert der Besteller die Annahme, so ist die Verkäuferin unabhängig vom Grund der Verweigerung berechtigt, nach Setzung einer angemessenen Nachfrist vom Vertrag sofort zurückzutreten, der Besteller haftet für den verursachten Schaden. Als Verweigerung der Annahme gilt es auch, wenn der Besteller die Ware entweder nicht unverzüglich nach der Meldung abholt oder abruft oder bei einem Transport lt. 5 nicht unverzüglich ablädt. Bei einer von der Verkäuferin zu vertretenden Unmöglichkeit ihrer Leistung sind Schadenersatzansprüche des Bestellers ausgeschlossen, sofern sie Verbrauchern gegenüber nicht auf Vorsatz oder grober Fahrlässigkeit, Unternehmern gegenüber nicht auf Vorsatz oder krass grober Fahrlässigkeit der Verkäuferin beruhen. Werden der Verkäuferin nach Vertragsabschluss Umstände bekannt, die die Kreditwürdigkeit des Bestellers mindern, oder hat der Besteller auch nur eine Rechnung der Verkäuferin auch nur teilweise nicht bezahlt, so ist die Verkäuferin berechtigt, entweder ihre Lieferung zu sistieren, bis der Besteller seine Verpflichtung erfüllt hat, oder aber nach Setzung einer Nachfrist vom Vertrag zurückzutreten und Schadenersatz zu verlangen.

5. Transporte
Der Transport der bestellten Ware erfolgt, sofern nicht anderes vereinbart ist, auf Kosten und Gefahr des Bestellers an den vom Besteller schriftlich bekannt gegebenen Ablieferungsort ohne Abladen. Die Verkäuferin sorgt für eine Transportversicherung im eigenen Namen und für Rechnung des Bestellers. Der Besteller hat die Ware unverzüglich abzuladen. Der Besteller hat der Verkäuferin ohne Rücksicht auf Verschulden alle Kosten und Schäden zu ersetzen, die der Verkäuferin daraus entstehen, dass die Anfahrwege zu dem vom Besteller bekannt gegebenen Ablieferungsort mit Lastkraftwagen nicht befahrbar sind. In allen Fällen gehen mit der Übergabe der Ware an den Abholer, Spediteur oder Frachtführer auch alle Gefahren auf den Besteller über.

6. Zahlung
Die Rechnung der Verkäuferin ist, wenn nicht anderes vereinbart wurde, sofort ab Rechnungsdatum netto Kassa ohne jeden Abzug und für die Verkäuferin spesenfrei zu zahlen. Sollte seitens der Verkäuferin ausnahmsweise ein späteres Zahlungsziel zugestanden worden sein, so berechnet sich dieses ab dem Datum der Rechnungserstellung durch die Verkäuferin und nicht erst ab dem Datum des Rechnungszugangs beim Besteller. Schecks und Wechsel werden von der Verkäuferin nur nach besonderer schriftlicher Vereinbarung und immer nur zahlungshalber angenommen. Sämtliche Eskomptierungs- und Einlösungskosten gehen zu Lasten des Bestellers. Bei Zahlungsverzug und bei unberechtigter Annahmeverweigerung lt. 4 schuldet der Besteller, wenn er Unternehmer ist, Verzugszinsen in Höhe von 8 Prozentpunkten per anno über dem jeweiligen Leitzins der Europäischen Zentralbank, andernfalls in Höhe von 4%. Bei Zahlungsverzug hat der Besteller der Verkäuferin sämtliche Mahn- und Inkassospesen und vorprozessuale Kosten zu ersetzen. Diese Pflicht ist gegenüber Verbrauchern auf den Ersatz der zur zweckentsprechenden Betreibung der Forderung notwendigen Kosten begrenzt. Ist der Besteller Unternehmer, so ist er nicht berechtigt, Zahlungen zurückzuhalten oder aufzurechnen, auch dann nicht, wenn er Beanstandungen der Ware geltend macht.

7. Eigentumsvorbehalt
Bis zur vollständigen Bezahlung des Kaufpreises einschließlich sämtlicher Nebengebühren bleibt gelieferte Ware Eigentum der Verkäuferin. Verpfändungen oder Sicherungsübereignung an Dritte ist ohne schriftliche Zustimmung der Verkäuferin ausgeschlossen. Bei Pfändung durch Dritte ist der Besteller verpflichtet, der Verkäuferin dies unverzüglich anzuzeigen. Bei einer Weiterveräußerung durch Barverkauf geht der Erlös bis zur Höhe des dann noch aus-haftenden Kaufpreises und sämtlicher Nebengebühren nicht in das Eigentum des Bestellers über, der den Erlös in dieser Höhe gesondert zu verwahren und unverzüglich an die Verkäuferin abzuführen hat. Im Falle einer anderen Veräußerung verpflichtet sich der Besteller bereits jetzt, die ihm aus der Weiterveräußerung zustehende Forderung gegen seine Abnehmer an die Verkäuferin abzutreten und diese unverzüglich von der Weiterveräußerung unter Namhaftmachung des Abnehmers zu verständigen. Der Besteller hat seinen Abnehmer zu verständigen, dass dieser mit schuldbefreiender Wirkung nur an die Verkäuferin leisten kann.

8. Gewährleistung und Schadenersatz
Ist der Besteller Verbraucher, so gelten die gesetzlichen Gewährleistungs- und Schadenersatzbestimmungen mit der Maßgabe, dass für alle Schäden ausgenommen Personenschäden nur bei Vorsatz oder grober Fahrlässigkeit der Verkäuferin gehaftet wird. Ist der Besteller hingegen Unternehmer, so gilt Folgendes: Die Verkäuferin leistet einem Besteller nur Gewähr für gelieferte Ware, wenn ihr die Beanstandung unverzüglich, spätestens aber innerhalb von drei Tagen, und zwar bei erkennbaren Mängeln nach Ablieferung der Ware beim Besteller, bei verdeckten Mängeln nach deren Hervorkommen, schriftlich rügt. Die Gewährleistung erfolgt, nur wenn vom Besteller nachgewiesen wird, dass der Mangel bereits zum vereinbarten Übergabezeitpunkt vorhanden war, durch kostenlose Behebung des Mangels binnen angemessener Frist. Der Verkäuferin steht es aber frei, die mangelhafte Ware innerhalb angemessener Frist gegen eine mangelfreie Ware auszutauschen oder auch das Fehlende nachzutragen. Nur wenn die Verkäuferin mit der Mangelbehebung, auch nach schriftlicher Setzung einer Nachfrist von drei Wochen im Verzug ist, stehen Schadenersatzansprüche zu, die Verkäuferin haftet jedoch nur für Vorsatz und krass grobe Fahrlässigkeit. Für entgangenen Gewinn haftet die Verkäuferin in keinem Fall. Die Verjährungsfrist zur gerichtlichen Geltendmachung ist für Schadenersatzansprüche auf ein Jahr verkürzt, für die Gewährleistungsansprüche auf einen Monat. Alle darüber hinausgehenden Ansprüche gegen die Verkäuferin, insbesondere wegen Sach- und Vermögensschaden, die durch den Liefergegenstand verursacht werden, sind ausgeschlossen. Der Besteller haftet im Rahmen der gesetzlichen Bestimmungen unbegrenzt für eigenes Handeln und für die Handlungen seiner Leute wie für eigenes Handeln.

9. Produktsicherheit
Die Verkäuferin haftet grundsätzlich nicht für Schäden, die auf fehlerhafte Anwendung oder unsachgemäßen Einbau ihrer Produkte zurückzuführen sind. Die Verkäuferin weist ausdrücklich darauf hin, dass die Ware nur für den vertraglich bestimmten oder den produktüblichen Verwendungszweck eingesetzt werden darf. In diesem Zusammenhang sind die geltenden bautechnischen Vorschriften sowie die in behördlichen Zulassungen, Typenprüfungen und technischen Dokumentationen ausgewiesenen Anwendungsbereiche und Konstruktionsvorgaben vom Besteller strikt einzuhalten. Beiliegende oder aufgeklebte Verarbeitungs- und Montageanleitungen oder – falls solche fehlen – eine Verwendung der Produkte gemäß dem Stand der Technik sind stets zu beachten.

10. Erfüllungsort, Gerichtsstand, anwendbares Recht, Unwirksamkeit einzelner Bestimmungen
Als Erfüllungsort für Lieferung und Zahlung gilt ausdrücklich Wien vereinbart. Für alle sich aus dem Vertrag oder der Geschäftsbeziehung ergebenden Streitigkeiten wird, wenn der Besteller nicht Verbraucher ist, als Gerichtsstand das für den 16. Wiener Gemeindebezirk sachlich zuständige Gericht vereinbart. Auf die Rechtsbeziehungen zwischen Verkäuferin und dem Besteller ist österreichisches Recht anzuwenden unter Ausschluss der Anwendbarkeit des einheitlichen internationalen Kaufrechts (UN-Kaufrecht, CISG). Sollte eine Bestimmung dieser Verkaufs- und Lieferbedingungen oder der sonstigen vertraglichen Vereinbarungen unwirksam oder undurchführbar sein, so berührt dies die Gültigkeit und Wirksamkeit der übrigen Bestimmungen nicht.

Schöck Bauteile Ges.m.b.H.
Thaliastraße 85/2/4
1160 Wien

Jänner 2012

Impressum

Herausgeber: Schöck Bauteile Ges.m.b.H
Thaliastraße 85/2/4
1160 Wien
Tel.: 01 7865760

Ausgabedatum: Februar 2016

Copyright: © 2016, Schöck Bauteile Ges.m.b.H
Der Inhalt dieser Druckschrift darf auch nicht auszugsweise ohne schriftliche Genehmigung der Schöck Bauteile Ges.m.b.H an Dritte weitergegeben werden. Alle technischen Angaben, Zeichnungen usw. unterliegen dem Gesetz zum Schutz des Urheberrechts.

Technische Änderungen vorbehalten

Schöck Bauteile Ges.m.b.H
Thaliastraße 85/2/4
1160 Wien
Telefon 01 7865760
Telefax 01 7865760-20
office@schoeck.at
www.schoeck.at

Schöck
Innovative Baulösungen

02.2016/AT/150537